W-ROBOT®
威洛博工业机器人

QF系列模组产品特点 QF Series features

组合机械手特点：
Multi-axis linear actuator combination features:

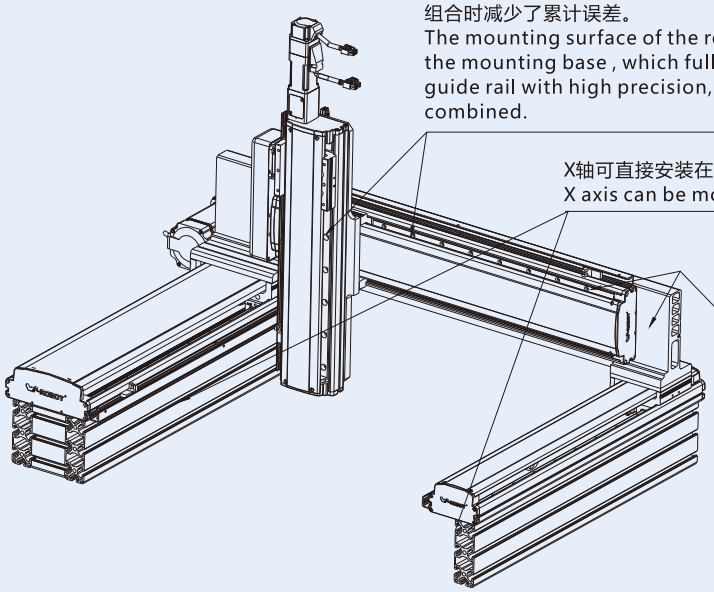

单轴机械手特点：
Single axis linear actuator features:

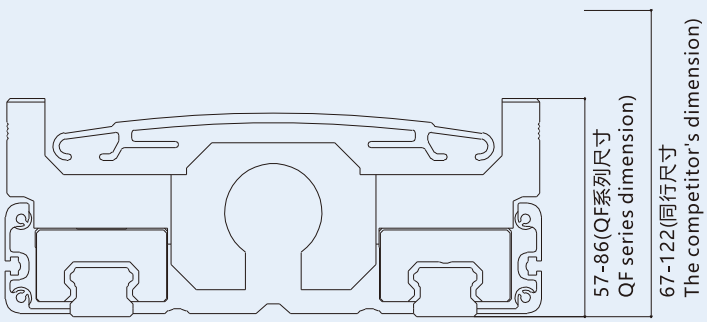

1、尺寸超薄，最大落差足足比同行低了36mm。
2、高精度，机械手导轨与安装底座直接接触，最大限度的利用了线性导轨高精度的优点，减少了累计误差。

1、Ultra-thin size, the maximum drop size is 36mm lower than the peers.
2、High precision- the mounting surface of the robot's guide rail can directly contact with the mounting base , which fully utilizes the advantages of the linear guide rail with high precision, and reduces the cumulative error when combined

QF6N

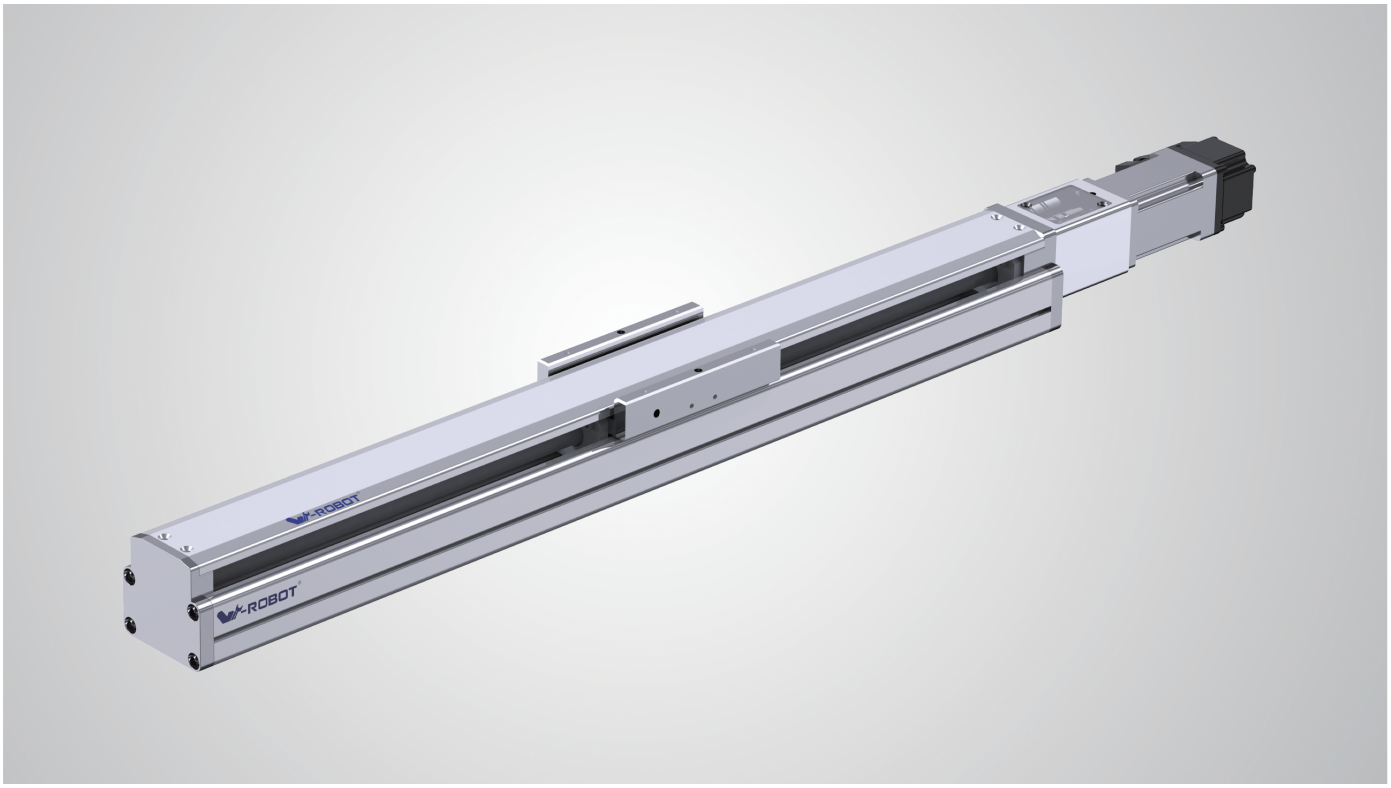

■ 型号表示方式 Guide for Model Selection

QF6N - L5 - C - S60 - BC - ZP10B - C 3 P

本体样式	
Q	Q系列 Vseries
F	半密封带框架 Semiclosed with Frame 丝杆驱动结构 Ball Screw Drive
6N	本体56mm宽 Body width 56 mm

丝杆导程 Ball Screw Lead	
L05	5mm
L10	10mm
L20	20mm

精度等级 Accuracy class	
P	精密级
C	普通级

行程(mm) Stroke(mm)
60-900 (60间隔)

马达连接方式 Motor connection	
BA	基本型 Basis
BC	直联外置 External
BR	马达右折 Right Side
BL	马达左折 Left Side

马达类型 Motor Type		马达功率 (Motor power)	
M	Mitsubishi（三菱）	10	100W
Y	Yaskawa（安川）		
T	Delta（台达）		
P	Panasonic（松下）		
W	W-Robot（威洛博）		
Z:客户自配电机 (Motor is form cilicent)			
B: 电机带刹车 (Motor with brake) NO: 电机不带刹车 (Motor without brake)			

原点开关位置 Original sensor position	
外置式 (External)	
C	马达侧 Motor side
D	反马达侧 Oppsite motor side
E	无(No)

感应开关数量 Sensor Switch	
2	2PCS
3	3PCS

感应器类型 Sensor Type	
P	PNP
NO(无)	NPN

■ 基本规格 Specification

适配电机 Motor available (W)		100		
重复定位精度 Repeatability (mm)		C级 (C7)	±0.01	
		P级 (C5)	±0.006	
导程 Lead (mm)		5	10	20
最大速度 Max speed (mm/s)		250	500	1000
最大搬运重量 (kg) Maximum handling weight	水平使用 Horizontal use	30	25	3
	垂直使用 Vertical use	10	7	15
静态允许力矩 Static allowable torque	Mx(N.m)	72		
	My(N.m)	54		
	Mz(N.m)	54		
标准行程 Range of troke (mm)		60-900mm/60间隔(Interval)		
总长 Total lenght (mm)		< 1200		
丝杆直径 Screw diameter (mm)		∅16		
联轴器 Coupling (mm)		8×10		
原点感应器 Home sensor		EE-SX674(NPN)		

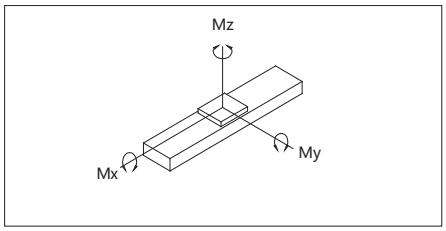

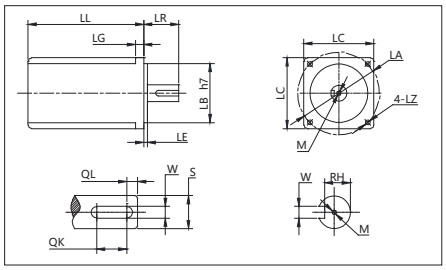

电机尺寸示意图

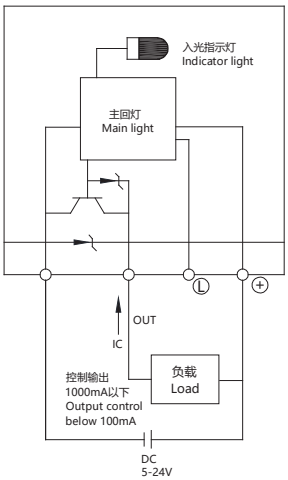

感应开关接线图

■ 搭配伺服马达一览表 Servo Motor Matches List

功率 (W)Power	品牌 Brand	型号 Type		LL	LL(带刹车) Brake	LA	LE	LZ	LC	LG	LW	RH	W	LR	S	LB	M	QK	QL
100W	松下 Panasonic	MSMD012G1 _	V:带刹车 U:无刹车 V : With brake U : No brake	92	122	45	3	34	38	6	14	6.2	3h9	25	8h6	30h7	M3*6L	-	-
	台达 Dalta	ECMA-C20401 _ S	S:带刹车 R:无刹车 S : With brake R : No brake	106	136.6	46	2.5	4.5	40	5	16	6.2	3	25	8h6	30h7	M3*8L	-	-
	三菱 Mitsubishi	HC-KFS12 _ K	B:带刹车 R:无刹车 B : With brake : No brake	86.5	124.5	46	2.5	4.5	4	5	-	-	-	25	8h6	30h7	-	-	-

■ 容许负载力矩表 Allow Load Torque Table

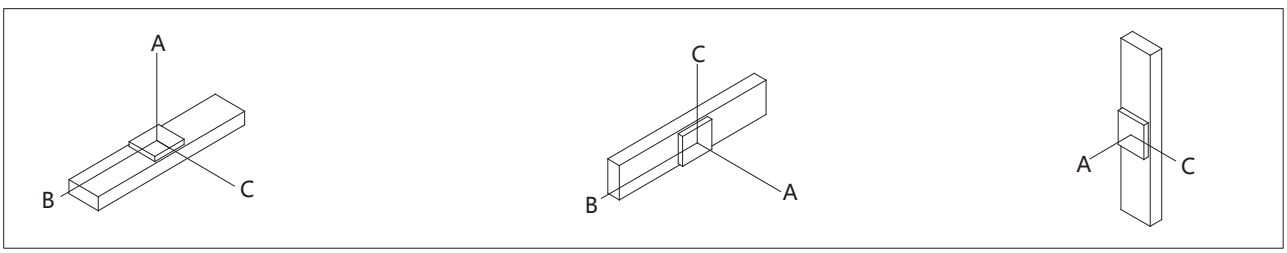

水平安装应用 (单位mm) Horizontal installation (单位mm)				
导程 Lead	承重 (KG) Load bearimg	A	B	C
5mm	15	140	120	80
	20	119	91	76
	30	66	47	27
10mm	10	139	114	94
	15	80	61	35
	25	40	15	10
20mm	5	301	150	115
	10	118	105	85
	15	132	95	38

墙面安装应用 (单位mm) Wall installation (单位mm)				
导程 Lead	承重 (KG) Load bearimg	A	B	C
5mm	15	25	65	130
	25	15	50	85
	30	0	0	10
10mm	10	55	100	150
	15	15	50	70
	25	0	10	25
20mm	5	40	50	110
	10	30	15	80
	15	0	0	20

竖直安装应用 (单位mm) (Vertical installation) (单位mm)			
导程 Lead	承重 (KG) Load bearimg	A	C
5mm	6	135	135
	8	100	100
	10	25	25
10mm	2	425	425
	4	270	270
	7	90	90
20mm			
	1	205	205
	2	136	136

常州库克传动科技有限公司
技术服务专线:189-1589-6797
Technical Service Line www.czkuke.com

单位 Unit (mm)

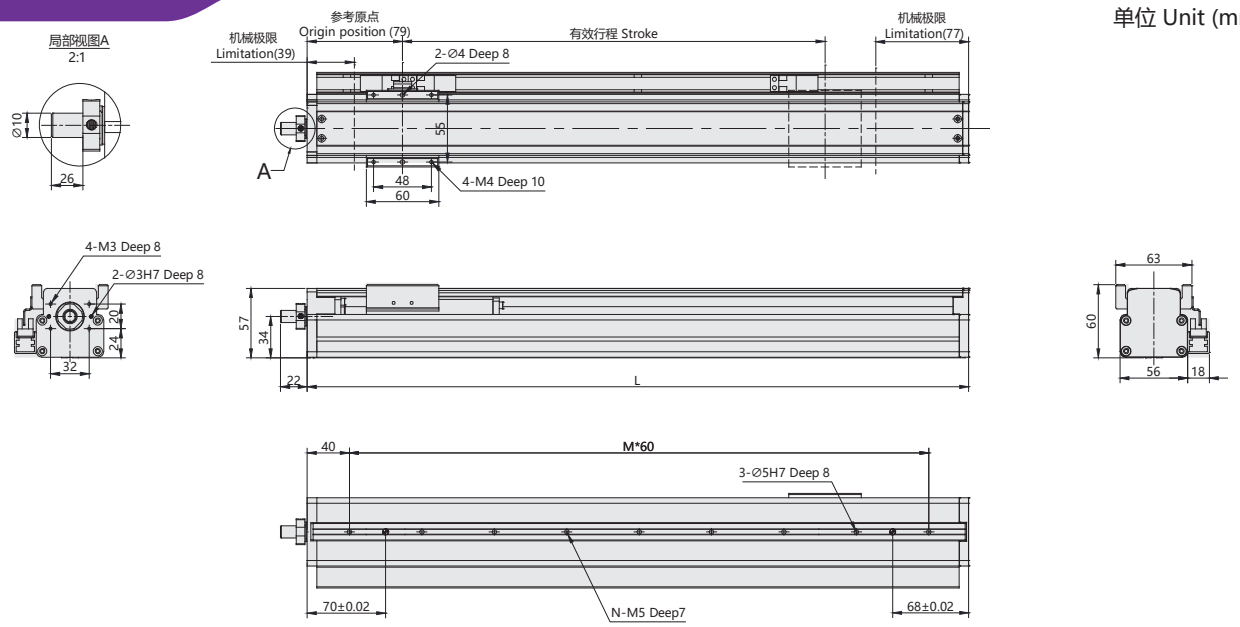

有效行程 Working stroke（mm）	60	120	180	240	300	360	420	480	540	600	660	720	780	840	900	960	1020	1080	1140	1200
L	258	318	378	438	498	558	618	678	738	798	858	918	978	1038	1098	1158	1218	1278	1338	1398
M	3	4	5	6	7	8	9	10	11	12	13	14	15	16	17	18	19	20	21	22
N	4	5	6	7	8	9	10	11	12	13	14	15	16	17	18	19	20	21	22	23
重量 Weight（kg）	1.98	2.24	2.5	2.76	3.02	3.28	3.54	3.8	4.06	4.32	4.58	4.84	5.1	5.36	5.62	5.88	6.14	6.4	6.66	6.92

注：如果有特殊行程请与技术人员联系（In case special stroke please cantact technical servicel）。

单位 Unit (mm)

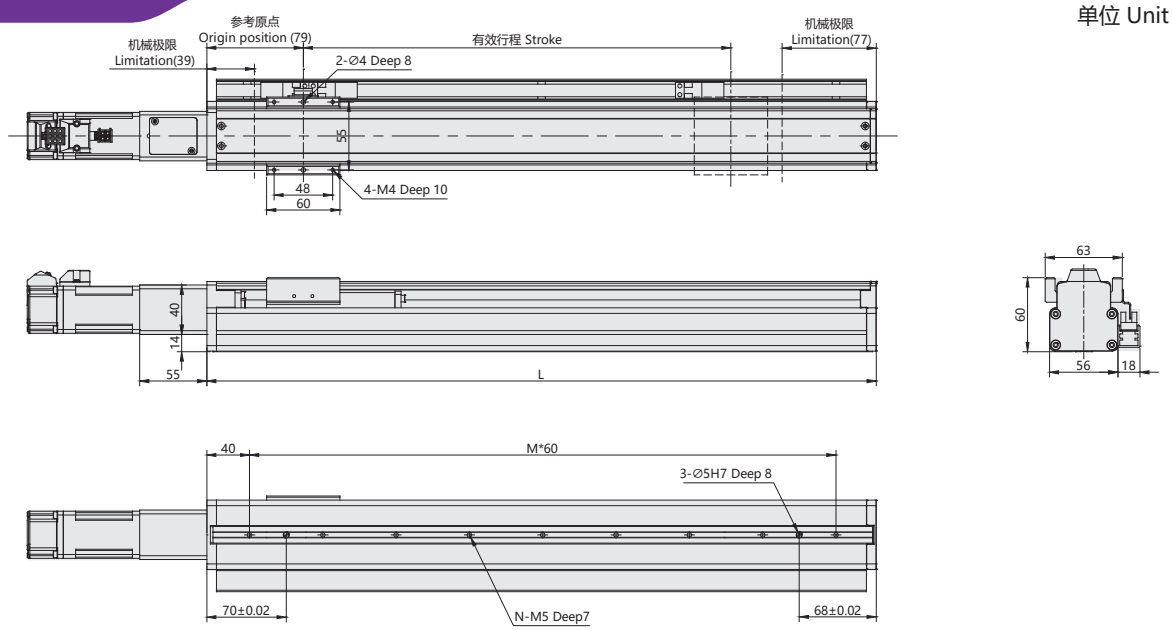

有效行程 Working stroke（mm）	60	120	180	240	300	360	420	480	540	600	660	720	780	840	900	960	1020	1080	1140	1200
L	258	318	378	438	498	558	618	678	738	798	858	918	978	1038	1098	1158	1218	1278	1338	1398
M	3	4	5	6	7	8	9	10	11	12	13	14	15	16	17	18	19	20	21	22
N	4	5	6	7	8	9	10	11	12	13	14	15	16	17	18	19	20	21	22	23
重量 Weight（kg）	2.11	2.37	2.63	2.89	3.15	3.41	3.67	3.93	4.19	4.45	4.71	4.97	5.23	5.49	5.75	6.01	6.27	6.53	6.79	7.05

注：如果有特殊行程请与技术人员联系（In case special stroke please cantact technical servicel）。

单位 Unit (mm)

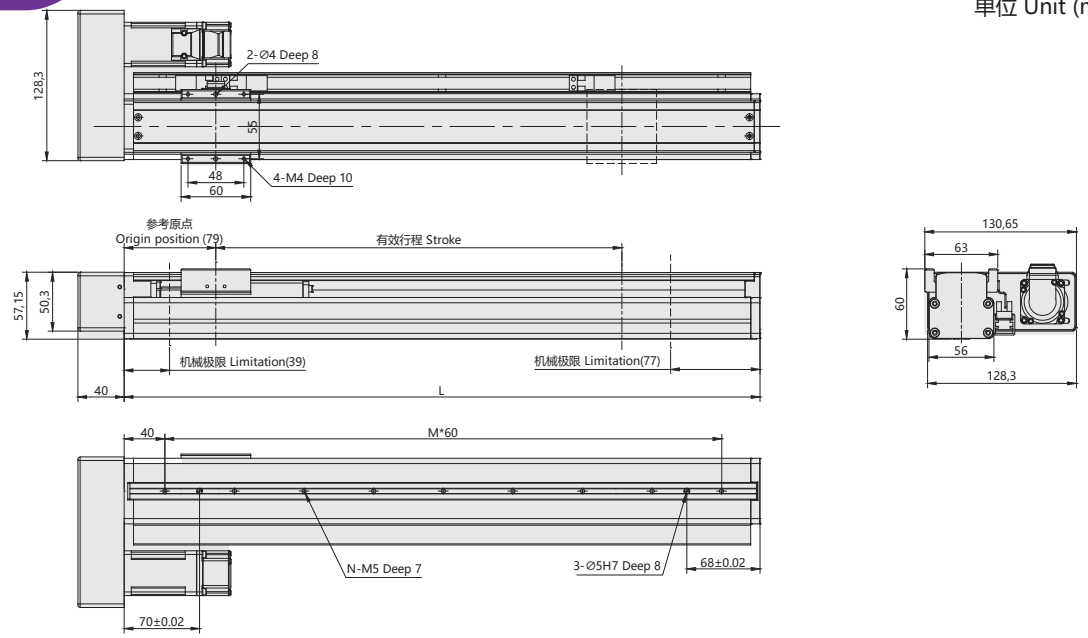

有效行程 Working stroke (mm)	60	120	180	240	300	360	420	480	540	600	660	720	780	840	900	960	1020	1080	1140	1200
L	258	318	378	438	498	558	618	678	738	798	858	918	978	1038	1098	1158	1218	1278	1338	1398
M	3	4	5	6	7	8	9	10	11	12	13	14	15	16	17	18	19	20	21	22
N	4	5	6	7	8	9	10	11	12	13	14	15	16	17	18	19	20	21	22	23
重量 Weight (kg)	2.34	2.6	2.86	3.12	3.34	3.6	3.86	4.12	4.38	4.64	4.9	5.16	5.42	5.68	5.94	6.2	6.46	6.72	6.98	7.24

注：如果有特殊行程请与技术人员联系（In case special stroke please cantact technical servicel）。

单位 Unit (mm)

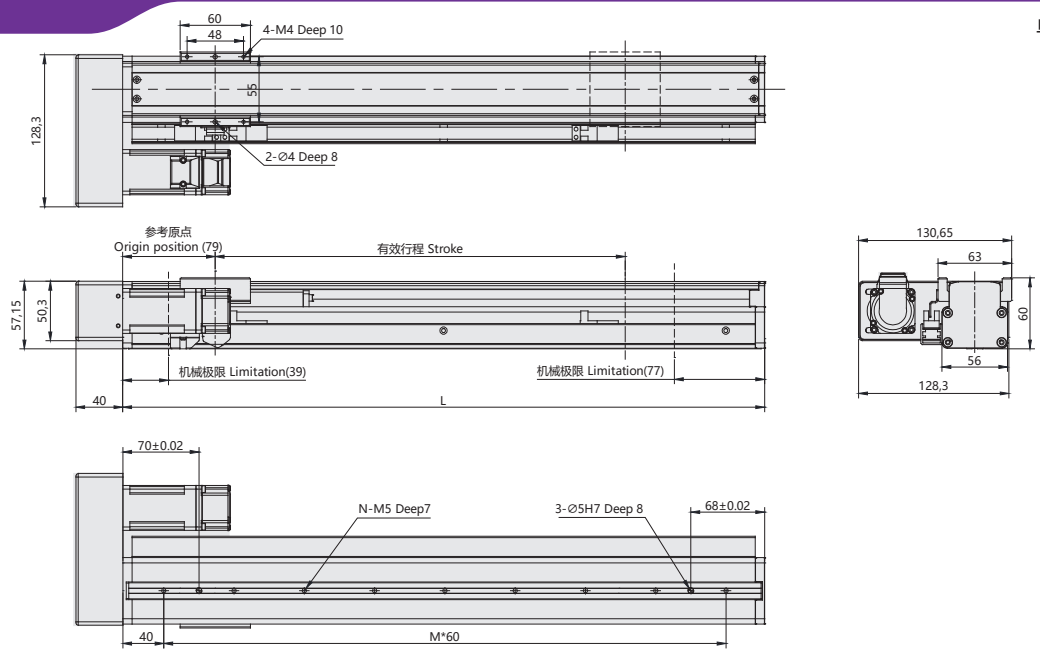

有效行程 Working stroke (mm)	60	120	180	240	300	360	420	480	540	600	660	720	780	840	900	950	1020	1080	1140	1200
L	258	318	378	438	498	558	618	678	738	798	858	918	978	1038	1098	1158	1218	1278	1338	1398
M	3	4	5	6	7	8	9	10	11	12	13	14	15	16	17	18	19	20	21	22
N	4	5	6	7	8	9	10	11	12	13	14	15	16	17	18	19	20	21	22	23
重量 Weight (kg)	2.34	2.6	2.86	3.12	3.34	3.6	3.86	4.12	4.38	4.64	4.9	5.16	5.42	5.68	5.94	6.2	6.46	6.72	6.98	7.24

注：如果有特殊行程请与技术人员联系（In case special stroke please cantact technical servicel）。

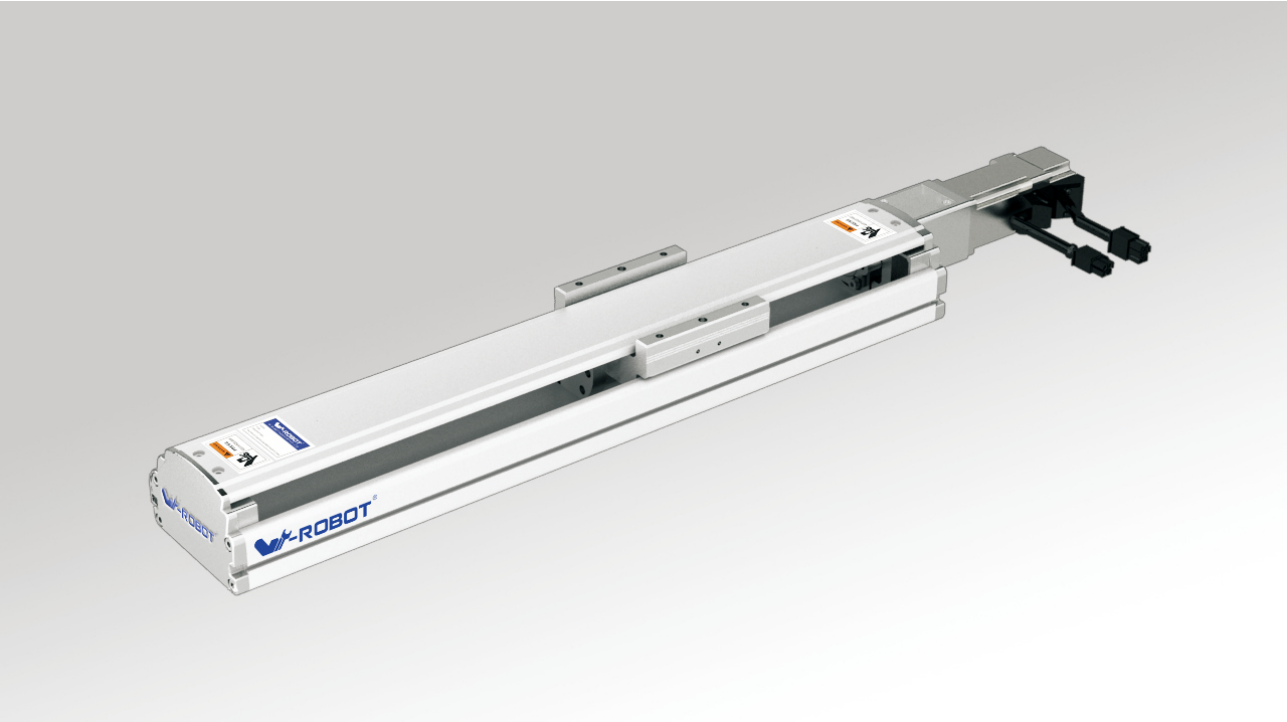

马达安装方式 Motor direction

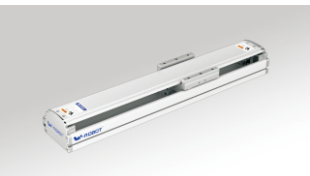
BA

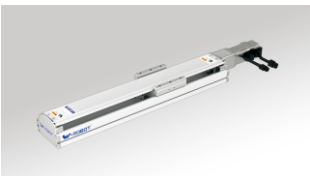
BC

BL

BR

型号表示方式 Guide for Model Selection

QF8 - L16 - C - S100 - BC - ZP10B - C3 -

本体样式 Base Style	
Q	Q系列 Q Series
F	半密封带框架 Semiclosed with Frame 丝杆驱动结构 Ball Screw Drive
8	本体86mm宽 Body width86

丝杆导程 Ball Screw Lead	
L5	5mm
L10	10mm
L16	16mm
L20	20mm

精度等级 Accuracy class	
C	普通级 Common precision

行程(mm) Stroke(mm)
60-1140

马达方式 Motor way	
BA	基本型 Basis
BC	直联外置 External
BR	马达右折 Right Side
BL	马达左折 Left Side

马达类型 Motor Type	
P	松下 Panasonic
M	三菱 Mitsubishi
Y	安川 Yaskawa
T	台达 Delta
W	威洛博 W-Robot

*为 Z: 代表客户自配电机
*For Z: Motor is from clients

马达功率 Motor power	
10	100W
刹车 Brakes	
无 No	无刹车 No brake
B	带刹车 With brake

原点开关位置 Original Sensor position	
外置式: External	
C	马达侧 Motor side
D	反马达侧 Oppsite motor side
E	无 No

极限开关数量 Limit Sensor Qty	
外置式: External	
2	2个 2pcs
3	3个 3pcs
无感应器 No sensor	

感应器类型 Sensor type	
无 No	NPN
P	PNP

非标特注 Non-standard, d.c.,	
无 NO	标准型 Standard
BL1	详细释义请见P3页 Detailed information please see P3
B2	
D01	
U01	
UD01	
H01	
HU01	
HD01	
HUD01	
M01	
S01	

W-ROBOT®
威洛博工业机器人

基本规格 Specification

马达功率 AC (W) Motor power AC (W)		100W			
滚珠丝杆驱动-外径 BallScrewØ		C级（C7）	16		
		P级（C5）			
重复定位精度 Repeatability		C级（C7）	±0.01		
		P级（C5）			
滚珠丝杆导程 BallScrew Lead(mm)		5	10	16	20
最快速度 MaximumSpeed(mm/sec) 马达转速 3000 Motor Speed(rpm/mim)		250	500	800	1000
额定加速度 Rate acceleration (m/sec2)		1. 5	3	3	3
最大载重(kg) Maximum Payload(kg)	水平使用 Horizontal	30	25	20	15
	垂直使用 Vertical	10	7	4	2
额定推力(N) RatedThrust(N)		330	165	100	85
直线导轨 Linear Guide (mm)		15x12.5 -1			
联轴器 Coupling (mm) (Motor side) x (Ball Screw Side)		8x10			
马达功率 Motor Output		100W			
原点感应器 Home Sensor		外挂 Outside EE-SX672(NPN) EE-SX672P(PNP)			
		导轨安装 Outside Guide EE-SX674(NPN) EE-SX674P(PNP)			

感应器接线图 < 原点及端点 >
Wiring drawing of inductor(original point and endpoint)

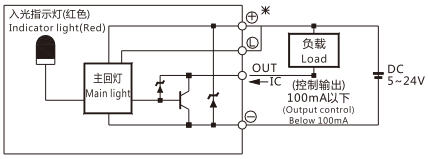

（图一）(Figure 1)

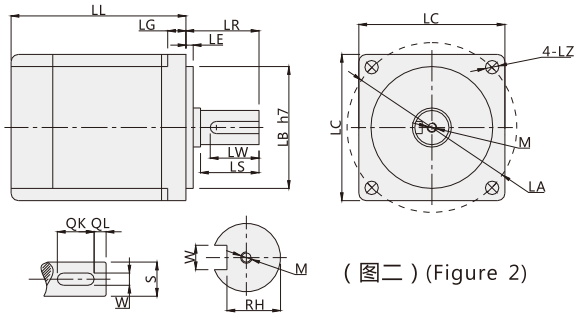

（图二）(Figure 2)

* 以上重复定位精度是300行程范围内所得，如行程加长，则重复定位精度适当放大；行程超过650时会产生丝杆共振，每增加100行程请将速度降低15%；更换不同电机时，请注意图二电机尺寸是否同表一相同，否则需更换联轴器和马达固定座。

* Above repeatability is within strok 300mm,if logner travel needed,it willbe lower.In case stroke over 650 will lead to swing of ball screw,please slow down the speed 15%.Please note figure 2 motor size is same with table 1, or needed to replace coupler and motor holder.)

搭配伺服马达一览表 Servo Motor Matches List

（表一）(Table1)

伺服电机外形尺寸 Servo motor size

功率W Power(W)	品牌 Brand	型号 Type		LL	LL(刹车) LL(Brakes)	LA	LE	LZ	LC	LG	LW	RH	W	LR	S	LB	M	QK	QL
100W	松下 Panasonic	MSMD012G1 □	V：带刹车 U:无刹车 V:With brake U:No brake	92	122	45	3	3.4	38	6	14	6.2	3h9	25	8h6	30h7	M3x6L	-	-
	台达 Delta	ECMA-C20401 □ S	S：带刹车 R:无刹车 S:With brake R:No brake	100.6	136.6	46	2.5	4.5	40	5	16	6.2	3	25	8h6	30h7	M3x8L	-	-
	三菱 Mitsubishi	HC-KFS12 □ K	B：带刹车□ ：无刹车 B:With brake □:No brake	86.5	124.5	46	2.5	4.5	42	5	-	-	-	25	8h6	30h7	-	-	-
200W	松下 Panasonic	MSMJ022G1 □	V：带刹车 U:无刹车 V:With brake U:No brake	79.5	115.5	70	3	4.5	60	6.5	20	8.5	4h9	30	11h6	50h7	M4x8L	-	-
	台达 Delta	ECMA-C20602 □ S	S：带刹车 R:无刹车 S:With brake R:No brake	105.5	141.5	70	3	5.5	60	7.5	20	11	5	30	14h6	50h7	M4x15L	-	-
	三菱 Mitsubishi	HC-KFS23 □ K	B：带刹车□ ：无刹车 B:With brake □:No brake	99.5	131.5	70	3	5.8	62	7	-	-	-	30	14h6	50h7	-	-	-
400W	松下 Panasonic	MSMJ042G1 □	V：带刹车 U:无刹车 V:With brake U:No brake	99	135	70	3	4.5	60	6.5	20	11	5h9	30	14h6	50h7	M5x10L	-	-
	台达 Delta	ECMA-C20604 □ S	S：带刹车 R:无刹车 S:With brake R:No brake	130.7	166.6	70	3	5.5	60	7.5	20	11	5	30	14h6	50h7	M4x15L	-	-
		ECMA-C20804 □ S	S：带刹车 R:无刹车 S:With brake R:No brake	112.3	152.8	90	3	6.6	80	8	20	11	5	35	14h6	70h7	M4x15L	-	-
	三菱 Mitsubishi	HC-KFS43 □ K	B：带刹车□ ：无刹车 B:With brake □:No brake	124.5	165.5	70	3	5.8	62	7	-	-	-	30	14h6	50h7	-	-	-

□表示为空 Stand for empty

容许负载力矩表 Allow Load Torque Table

(单位：mm) (Unit：mm)

(单位：N.m) (Unit：N.m)

水平安装 Horizontal installation		A	B	C
导程 5 Lead 5	15kg	140	120	80
	25kg	119	91	76
	30kg	66	47	27
导程 10 Lead 10	10kg	139	114	94
	15kg	80	61	35
	25kg	40	15	10
导程 16 Lead 16	8kg	335	29	180
	15kg	236	150	130
	20kg	165	51	42
导程 20 Lead 20	5kg	301	150	115
	10kg	188	105	85
	15kg	132	95	38

墙面安装 Wall installation		A	B	C
导程 5 Lead 5	15kg	25	65	130
	25kg	15	50	85
	30kg	0	0	10
导程 10 Lead 10	10kg	55	100	150
	15kg	15	50	70
	25kg	0	10	25
导程 16 Lead 16	8kg	85	65	200
	15kg	50	95	135
	20kg	5	25	60
导程 20 Lead 20	5kg	40	50	110
	10kg	30	15	80
	15kg	0	0	20

垂直安装 Vertical installation		A	C
导程 5 Lead 5	6kg	135	135
	8kg	100	100
	10kg	25	25
导程 10 Lead 10	2kg	425	425
	4kg	270	270
	7kg	90	90
导程 16 Lead 16	1kg	262	262
	3kg	170	170
	4kg	100	100
导程 20 Lead 20	-	-	-
	1kg	205	205
	2kg	136	136

最大静态力矩 Maximum static torque	
MY	54
MP	54
MR	72

常州库克传动科技有限公司
技术服务专线：189-1589-6797
Technical Service Line www.czkuke.com

BA:基本型(Basis)

单位 Unit (mm)

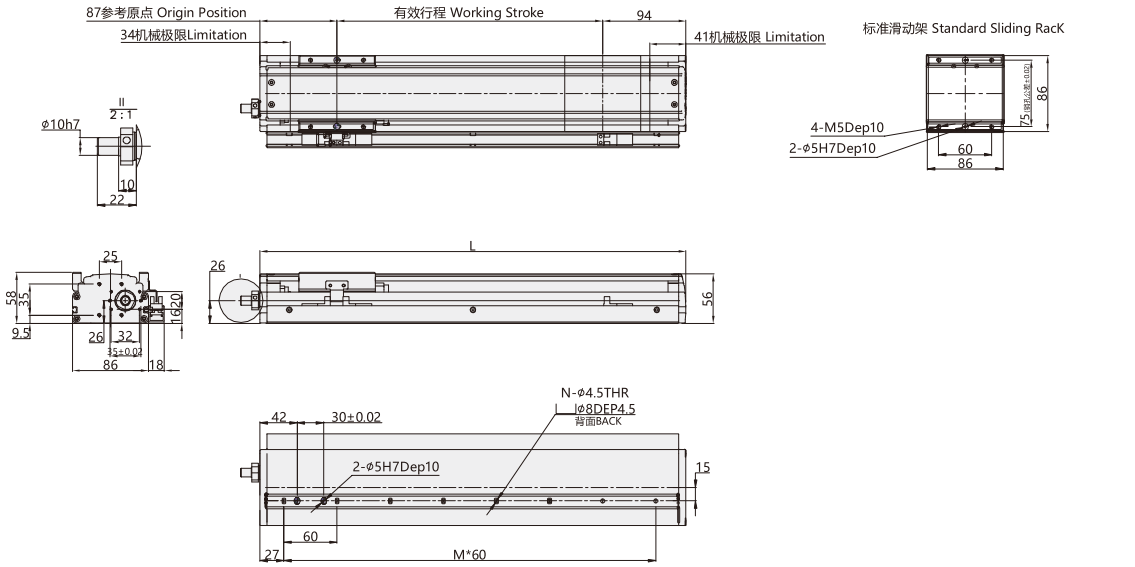

注:以下不含电机重量，如有特殊行程请先与技术人员联系。Note: Not including motor weight，in case special stroke please contact technical services. .

有效行程 Working Stroke	60	120	180	240	300	360	420	480	540	600	660	720	780	840	900	960	1020	1080	1140
L	241	301	361	421	481	541	601	661	721	781	841	901	961	1021	1081	1141	1201	1261	1321
M	3	4	5	6	7	8	9	10	11	12	13	14	15	16	17	18	19	20	21
N	4	5	6	7	8	9	10	11	12	13	14	15	16	17	18	19	20	21	22
重量 KG Weight KG	2.0	2.3	2.6	2.9	3.2	3.5	3.8	4.1	4.4	4.7	5.0	5.3	5.6	5.9	6.2	6.5	6.8	7.1	7.4

*带颜色 为常备库产品，可适当缩短交期。*Products with color are available stock and short lead time.

BC:直联外置(External)

单位 Unit (mm)

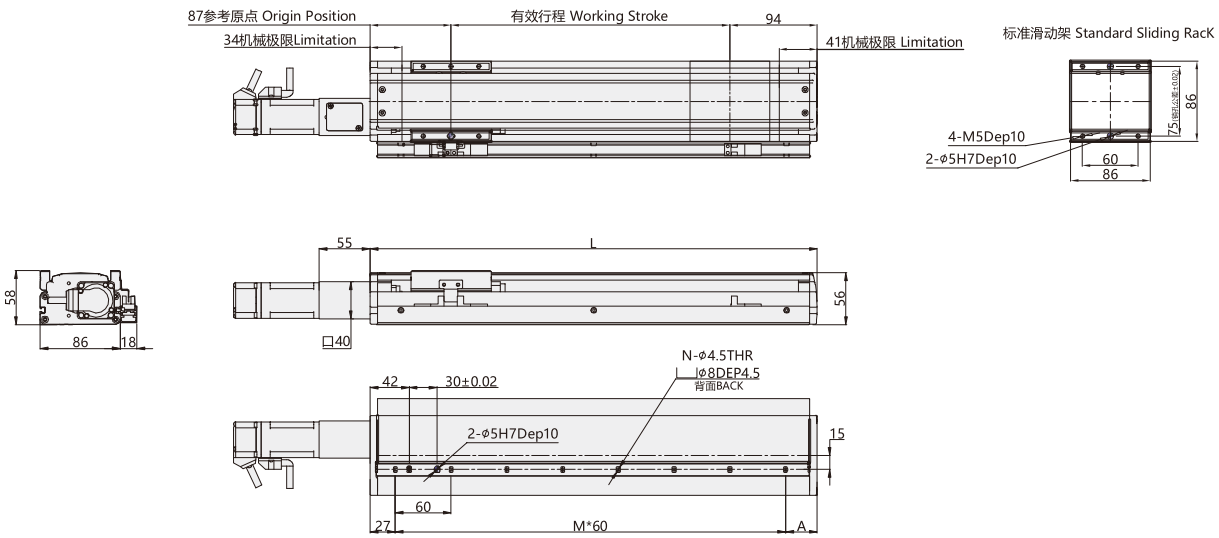

注:以下不含电机重量，如有特殊行程请先与技术人员联系。Note: Not including motor weight，in case special stroke please contact technical services. .

有效行程 Working Stroke	60	120	180	240	300	360	420	480	540	600	660	720	780	840	900	960	1020	1080	1140
L	241	301	361	421	481	541	601	661	721	781	841	901	961	1021	1081	1141	1201	1261	1321
M	3	4	5	6	7	8	9	10	11	12	13	14	15	16	17	18	19	20	21
N	4	5	6	7	8	9	10	11	12	13	14	15	16	17	18	19	20	21	22
A	4	5	6	7	8	9	10	11	12	13	14	15	16	17	18	19	20	21	22
重量 KG Weight KG	2. 1	2. 4	2. 7	3. 0	3. 3	3. 6	3. 9	4. 2	4. 5	4. 8	5. 1	5. 4	5. 7	6. 0	6. 3	6. 6	6. 9	7. 2	7. 5

*带颜色 为常备库产品，可适当缩短交期。*Products with color are available stock and short lead time.

W-ROBOT® 威洛博工业机器人

BL:马达左折(Left Side)

单位 Unit (mm)

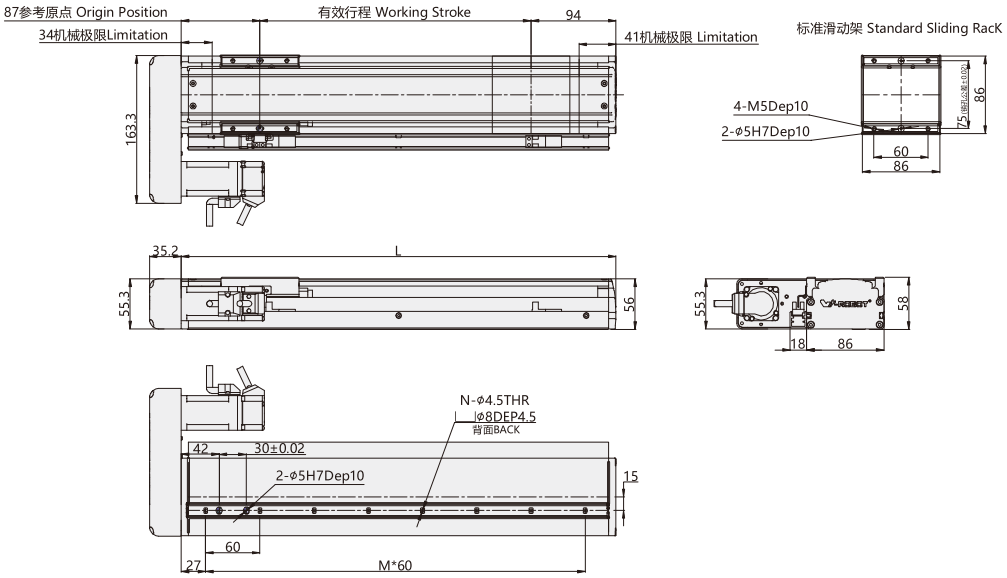

注:以下不含电机重量，如有特殊行程请先与技术人员联系。Note: Not including motor weight，in case special stroke please contact technical services.

有效行程 Working Stroke	60	120	180	240	300	360	420	480	540	600	660	720	780	840	900	960	1020	1080	1140
L	241	301	361	421	481	541	601	661	721	781	841	901	961	1021	1081	1141	1201	1261	1321
M	3	4	5	6	7	8	9	10	11	12	13	14	15	16	17	18	19	20	21
N	4	5	6	7	8	9	10	11	12	13	14	15	16	17	18	19	20	21	22
重量 KG Weight KG	2. 7	3. 0	3. 3	3. 6	3. 9	4. 2	4. 5	4. 8	5. 1	5. 4	5. 7	6. 0	6. 3	6. 6	6. 9	7. 2	7. 5	7. 8	8. 1

*带颜色 为常备库产品，可适当缩短交期。*Products with color are available stock and short lead time.

BR:马达右折(Right Side)

单位 Unit (mm)

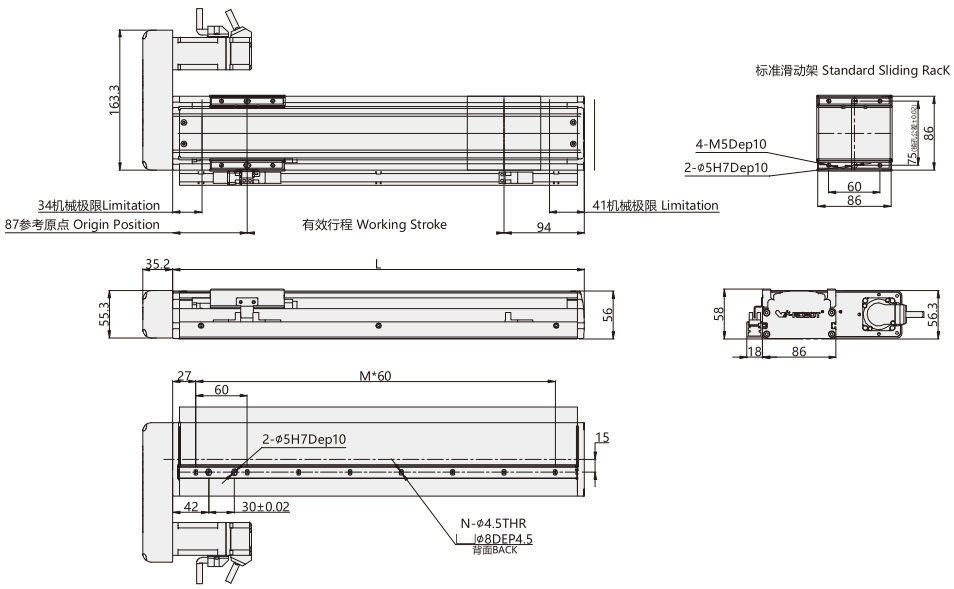

注:以下不含电机重量，如有特殊行程请先与技术人员联系。Note: Not including motor weight，in case special stroke please contact technical services. .

有效行程 Working Stroke	60	120	180	240	300	360	420	480	540	600	660	720	780	840	900	960	1020	1080	1140
L	241	301	361	421	481	541	601	661	721	781	841	901	961	1021	1081	1141	1201	1261	1321
M	3	4	5	6	7	8	9	10	11	12	13	14	15	16	17	18	19	20	21
N	4	5	6	7	8	9	10	11	12	13	14	15	16	17	18	19	20	21	22
重量 KG Weight KG	2. 7	3. 0	3. 3	3. 6	3. 9	4. 2	4. 5	4. 8	5. 1	5. 4	5. 7	6. 0	6. 3	6. 6	6. 9	7. 2	7. 5	7. 8	8. 1

*带颜色 为常备库产品，可适当缩短交期。*Products with color are available stock and short lead time.

常州库克传动科技有限公司
技术服务专线：189-1589-6797
Technical Service Line www.czkuke.com

马达安装方式 Motor direction

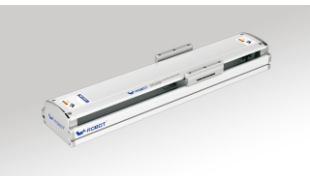

BA

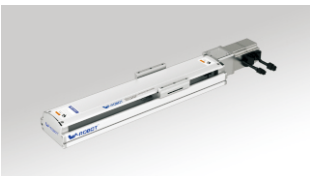

BC

BL

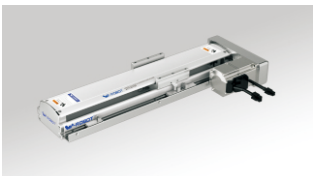

BR

型号表示方式 Guide for Model Selection

QF10 - L16 - C - S100 - BC - ZP10B - C3 -

本体样式 Base Style	
Q	Q系列 Q Series
F	半密封带框架 Semiclosed with Frame 丝杆驱动结构 Ball Screw Drive
10	本体100mm宽 Body width100

丝杆导程 Ball Screw Lead	
L5	5mm
L10	10mm
L16	16mm
L20	20mm

精度等级 Accuracy class	
C	普通级 Common precision

行程(mm) Stroke(mm)
60-1140

马达方式 Motor way	
BA	基本型 Basis
BC	直联外置 External
BR	马达右折 Right Side
BL	马达左折 Left Side

马达类型 Motor Type	
P	松下 Panasonic
M	三菱 Mitsubishi
Y	安川 Yaskawa
T	台达 Delta
W	威洛博 W-Robot

*为 Z: 代表客户自配电机
*For Z: Motor is from clients

马达功率 Motor power	
10	100W
20	200W
40	400W
57	57-Ø8
	57-Ø6.35

刹车 Brakes	
无 No	无刹车 No brake
B	带刹车 With brake

原点开关位置 Original Sensor position	
外置式: External	
C	马达侧 Motor side
D	反马达侧 Oppsite motor side
E	无 No

极限开关数量 Limit Sensor Qty	
外置式: External	
2	2个 2pcs
3	3个 3pcs
无感应器 No sensor	

感应器类型 Sensor type	
无 No	NPN
P	PNP

非标特注 Non-standard, d.c.,	
无 NO	标准型 Standard
BL1	详细释义请见P3页 Detailed information please see P3
B2	
D01	
U01	
UD01	
H01	
HU01	
HD01	
HUD01	
M01	
S01	

基本规格 Specification

马达功率 AC (W) Motor power AC (W)		100W/200W/400W			
滚珠丝杆驱动-外径 BallScrewØ		C级（C7）		16	
		P级（C5）			
重复定位精度 Repeatability		C级（C7）		±0.01	
		P级（C5）			
滚珠丝杆导程 BallScrew Lead(mm)		5	10	16	20
最快速度 MaximumSpeed(mm/sec) 马达转速 3000 Motor Speed(rpm/mim)		250	500	800	1000
额定加速度 Rate acceleration (m/sec2)		1. 5	3	3	3
最大载重(kg) Maximum Payload(kg)	水平使用 Horizontal	50/65/65	30/39/45	22/28/33	18/20/23
	垂直使用 Vertical	12/15/18	8/10/12	5/6/7	3/4/5
额定推力(N) RatedThrust(N)		330/683/1388	165/341/694	100/213/433	85/174/347
直线导轨 Linear Guide (mm)		20x15.5 -1			
联轴器 Coupling (mm) (Motor side) x (Ball Screw Side)		8x10	10x11	10x14	10x14
马达功率 Motor Output		100W	200W		400W
原点感应器 Home Sensor		外挂 Outside EE-SX672(NPN) EE-SX672P(PNP)			
		导轨安装 Outside Guide EE-SX674(NPN) EE-SX674P(PNP)			

感应器接线图 < 原点及端点 >
Wiring drawing of inductor(original point and endpoint)

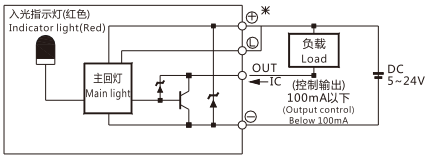

（图一）(Figure 1)

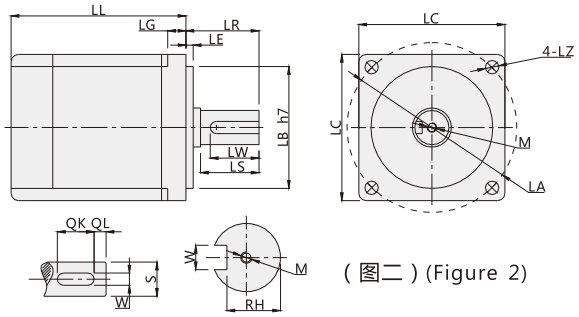

（图二）(Figure 2)

* 以上重复定位精度是300行程范围内所得，如行程加长，则重复定位精度适当放大；行程超过650时会产生丝杆共振，每增加100行程请将速度降低15%；更换不同电机时，请注意图二电机尺寸是否同表一相同，否则需更换联轴器和马达固定座。

* Above repeatability is within strok 300mm,if logner travel needed,it willbe lower.In case stroke over 650 will lead to swing of ball screw,please slow down the speed 15%.Please note figure 2 motor size is same with table 1, or needed to replace coupler and motor holder.)

搭配伺服马达一览表 Servo Motor Matches List

（表一）(Table1)

伺服电机外形尺寸 Servo motor size

功率W Power(W)	品牌 Brand	型号 Type		LL	LL(刹车) LL(Brakes)	LA	LE	LZ	LC	LG	LW	RH	W	LR	S	LB	M	QK	QL
100W	松下 Panasonic	MSMD012G1□	V：带刹车 U:无刹车 V:With brake U:No brake	92	122	45	3	3.4	38	6	14	6.2	3h9	25	8h6	30h7	M3x6L	-	-
	台达 Delta	ECMA-C20401□S	S：带刹车 R:无刹车 S:With brake R:No brake	100.6	136.6	46	2.5	4.5	40	5	16	6.2	3	25	8h6	30h7	M3x8L	-	-
	三菱 Mitsubishi	HC-KFS12□K	B：带刹车□ ：无刹车 B:With brake □:No brake	86.5	124.5	46	2.5	4.5	42	5	-	-	-	25	8h6	30h7	-	-	-
200W	松下 Panasonic	MSMJ022G1□	V：带刹车 U:无刹车 V:With brake U:No brake	79.5	115.5	70	3	4.5	60	6.5	20	8.5	4h9	30	11h6	50h7	M4x8L	-	-
	台达 Delta	ECMA-C20602□S	S：带刹车 R:无刹车 S:With brake R:No brake	105.5	141.5	70	3	5.5	60	7.5	20	11	5	30	14h6	50h7	M4x15L	-	-
	三菱 Mitsubishi	HC-KFS23□K	B：带刹车□ ：无刹车 B:With brake □:No brake	99.5	131.5	70	3	5.8	62	7	-	-	-	30	14h6	50h7	-	-	-
400W	松下 Panasonic	MSMJ042G1□	V：带刹车 U:无刹车 V:With brake U:No brake	99	135	70	3	4.5	60	6.5	20	11	5h9	30	14h6	50h7	M5x10L	-	-
	台达 Delta	ECMA-C20604□S	S：带刹车 R:无刹车 S:With brake R:No brake	130.7	166.6	70	3	5.5	60	7.5	20	11	5	30	14h6	50h7	M4x15L	-	-
		ECMA-C20804□S	S：带刹车 R:无刹车 S:With brake R:No brake	112.3	152.8	90	3	6.6	80	8	20	11	5	35	14h6	70h7	M4x15L	-	-
	三菱 Mitsubishi	HC-KFS43□K	B：带刹车□ ：无刹车 B:With brake □:No brake	124.5	165.5	70	3	5.8	62	7	-	-	-	30	14h6	50h7	-	-	-

□ 表示为空 Stand for empty

容许负载力矩表 Allow Load Torque Table

(单位：mm) (Unit : mm)

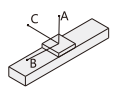

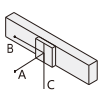

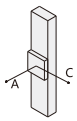

(单位：N.m) (Unit : N.m)

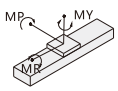

水平安装 Horizontal installation		A	B	C
导程 5 Lead 5	30kg	424	24	25
	50kg	0	0	0
	-	-	-	-
导程 10 Lead 10	15kg	394	76	79
	25kg	184	22	25
	30kg	111	-	-
导程 16 Lead 16	5kg	937	282	259
	10kg	487	121	116
	22kg	236	40	44
导程 20 Lead 20	5kg	940	285	264
	10kg	490	125	120
	15kg	240	45	48

墙面安装 Wall installation		A	B	C
导程 5 Lead 5	10kg	105	50	1400
	20kg	22	0	538
	30kg	0	0	0
导程 10 Lead 10	10kg	100	50	545
	20kg	20	0	221
	30kg	0	0	0
导程 16 Lead 16	5kg	116	58	605
	10kg	24	0	253
	22kg	0	0	0
导程 20 Lead 20	5kg	251	211	903
	10kg	97	49	436
	15kg	23	0	153

垂直安装 Vertical installation		A	C
导程 5 Lead 5	5kg	100	145
	10kg	50	90
	12kg	23	63
导程 10 Lead 10	4kg	335	375
	6kg	140	180
	8kg	100	140
导程 16 Lead 16	1kg	620	620
	2kg	680	680
	5kg	310	350
导程 20 Lead 20	1kg	580	580
	2kg	645	645
	3kg	310	350

最大静态力矩 Maximum static torque	
MY	110
MP	110
MR	120

BA:基本型(Basis)

单位 Unit (mm)

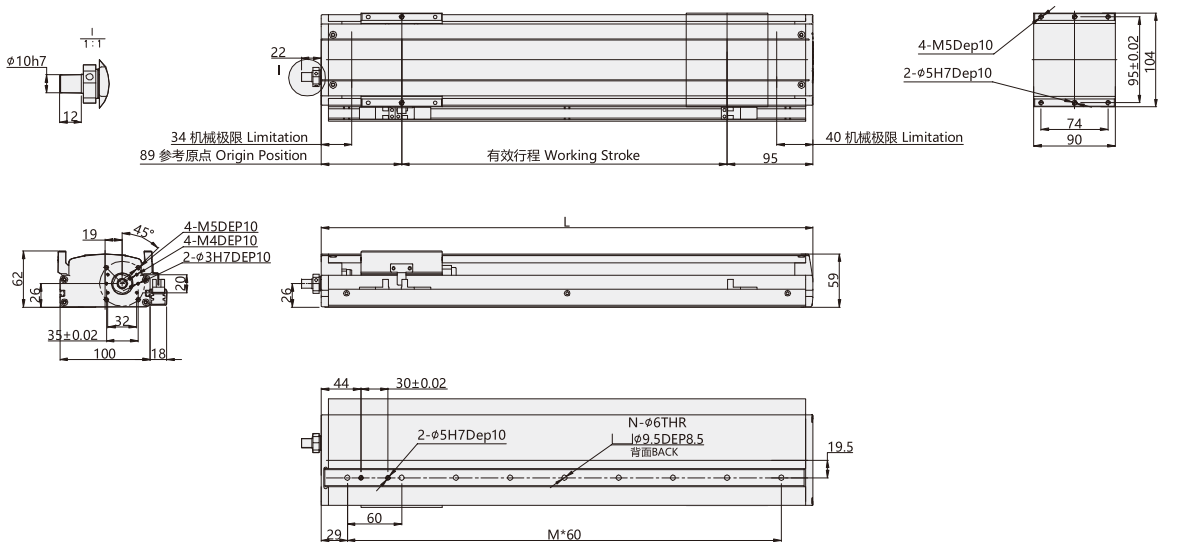

注:以下不含电机重量，如有特殊行程请先与技术人员联系。Note: Not including motor weight，in case special stroke please contact technical services. .

有效行程 Working Stroke	60	120	180	240	300	360	420	480	540	600	660	720	780	840	900	960	1020	1080	1140
L	244	304	364	424	484	544	604	664	724	784	844	904	964	1024	1084	1144	1204	1264	1324
M	3	4	5	6	7	8	9	10	11	12	13	14	15	16	17	18	19	20	21
N	4	5	6	7	8	9	10	11	12	13	14	15	16	17	18	19	20	21	22
重量 KG Weight KG	2. 7	3. 0	3. 3	3. 6	3. 9	4. 2	4. 5	4. 8	5. 1	5. 4	5. 7	6. 0	6. 3	6. 6	6. 9	7. 2	7. 5	7. 8	8. 1

*带颜色 为常备库产品，可适当缩短交期。*Products with color are available stock and short lead time.

BC:直联外置(External)

单位 Unit (mm)

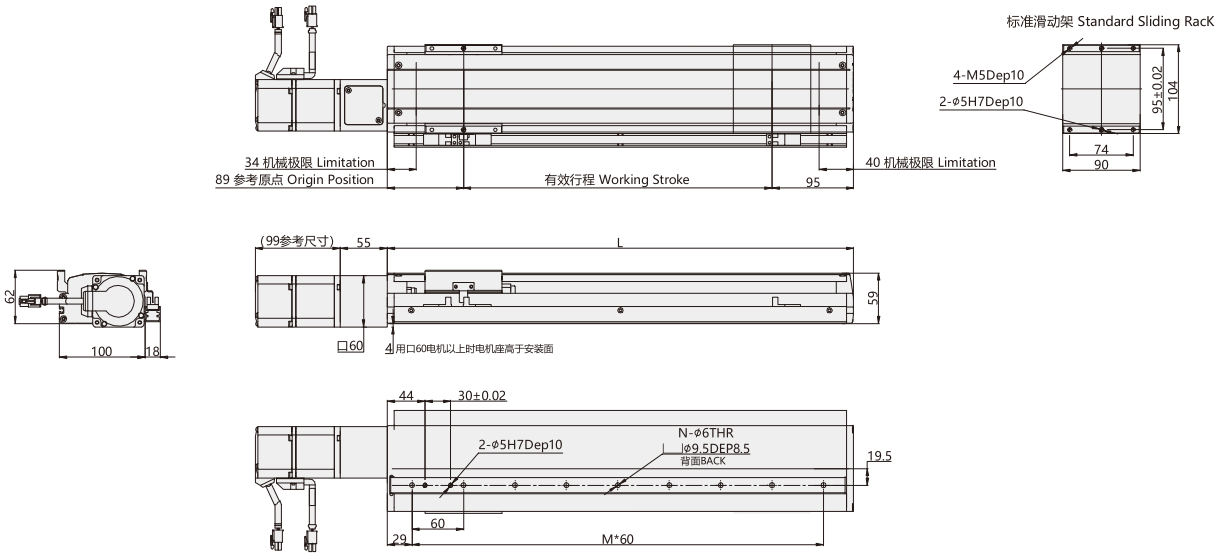

注:以下不含电机重量，如有特殊行程请先与技术人员联系。Note: Not including motor weight，in case special stroke please contact technical services. .

有效行程 Working Stroke	60	120	180	240	300	360	420	480	540	600	660	720	780	840	900	960	1020	1080	1140
L	244	304	364	424	484	544	604	664	724	784	844	904	964	1024	1084	1144	1204	1264	1324
M	3	4	5	6	7	8	9	10	11	12	13	14	15	16	17	18	19	20	21
N	4	5	6	7	8	9	10	11	12	13	14	15	16	17	18	19	20	21	22
重量 KG Weight KG	2. 9	3. 2	3. 5	3. 8	4. 1	4. 4	4. 7	5. 0	5. 3	5. 6	5. 9	6. 2	6. 5	6. 8	7. 1	7. 4	7. 7	8. 0	8. 3

*带颜色 为常备库产品，可适当缩短交期。*Products with color are available stock and short lead time.

BL:马达左折(Left Side)

单位 Unit (mm)

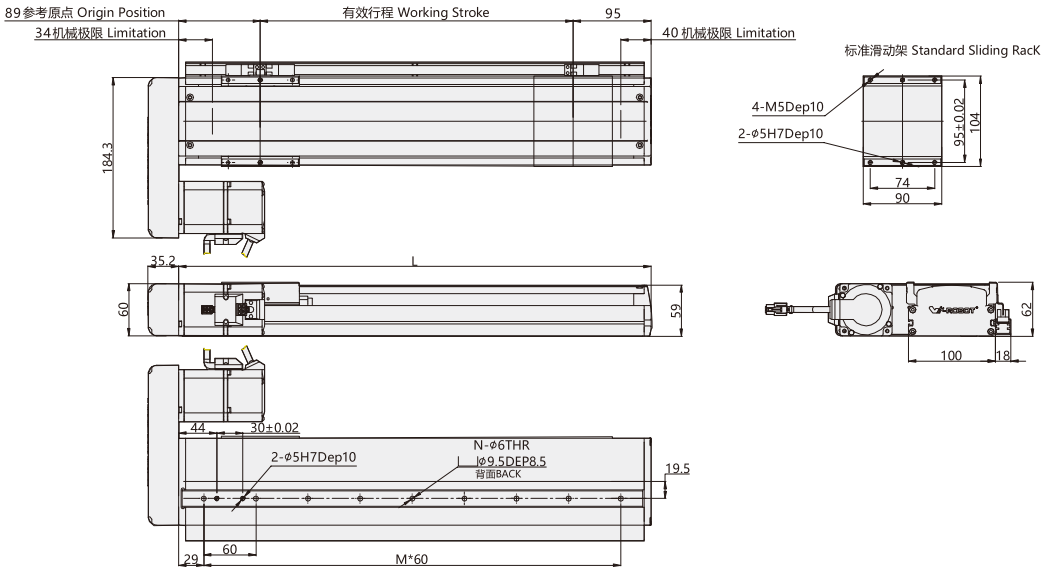

注:以下不含电机重量，如有特殊行程请先与技术人员联系。Note: Not including motor weight，in case special stroke please contact technical services. .

有效行程 Working Stroke	60	120	180	240	300	360	420	480	540	600	660	720	780	840	900	960	1020	1080	1140
L	244	304	364	424	484	544	604	664	724	784	844	904	964	1024	1084	1144	1204	1264	1324
M	3	4	5	6	7	8	9	10	11	12	13	14	15	16	17	18	19	20	21
N	4	5	6	7	8	9	10	11	12	13	14	15	16	17	18	19	20	21	22
重量 KG Weight KG	3. 6	3. 9	4. 2	4. 5	4. 8	5. 1	5. 4	5. 7	6. 0	6. 3	6. 6	6. 9	7. 2	7. 5	7. 8	8. 1	8. 4	8. 7	9. 0

*带颜色 为常备库产品，可适当缩短交期。*Products with color are available stock and short lead time.

BR:马达右折(Right Side)

单位 Unit (mm)

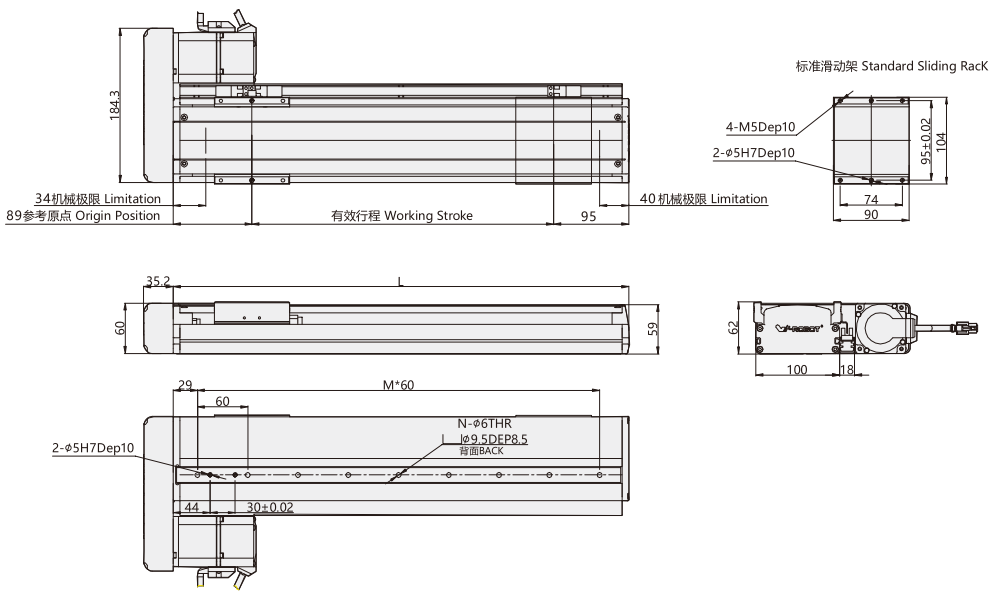

注:以下不含电机重量，如有特殊行程请先与技术人员联系。Note: Not including motor weight，in case special stroke please contact technical services. .

有效行程 Working Stroke	60	120	180	240	300	360	420	480	540	600	660	720	780	840	900	960	1020	1080	1140
L	244	304	364	424	484	544	604	664	724	784	844	904	964	1024	1084	1144	1204	1264	1324
M	3	4	5	6	7	8	9	10	11	12	13	14	15	16	17	18	19	20	21
N	4	5	6	7	8	9	10	11	12	13	14	15	16	17	18	19	20	21	22
重量 KG Weight KG	3. 6	3. 9	4. 2	4. 5	4. 8	5. 1	5. 4	5. 7	6. 0	6. 3	6. 6	6. 9	7. 2	7. 5	7. 8	8. 1	8. 4	8. 7	9. 0

*带颜色 为常备库产品，可适当缩短交期。*Products with color are available stock and short lead time.

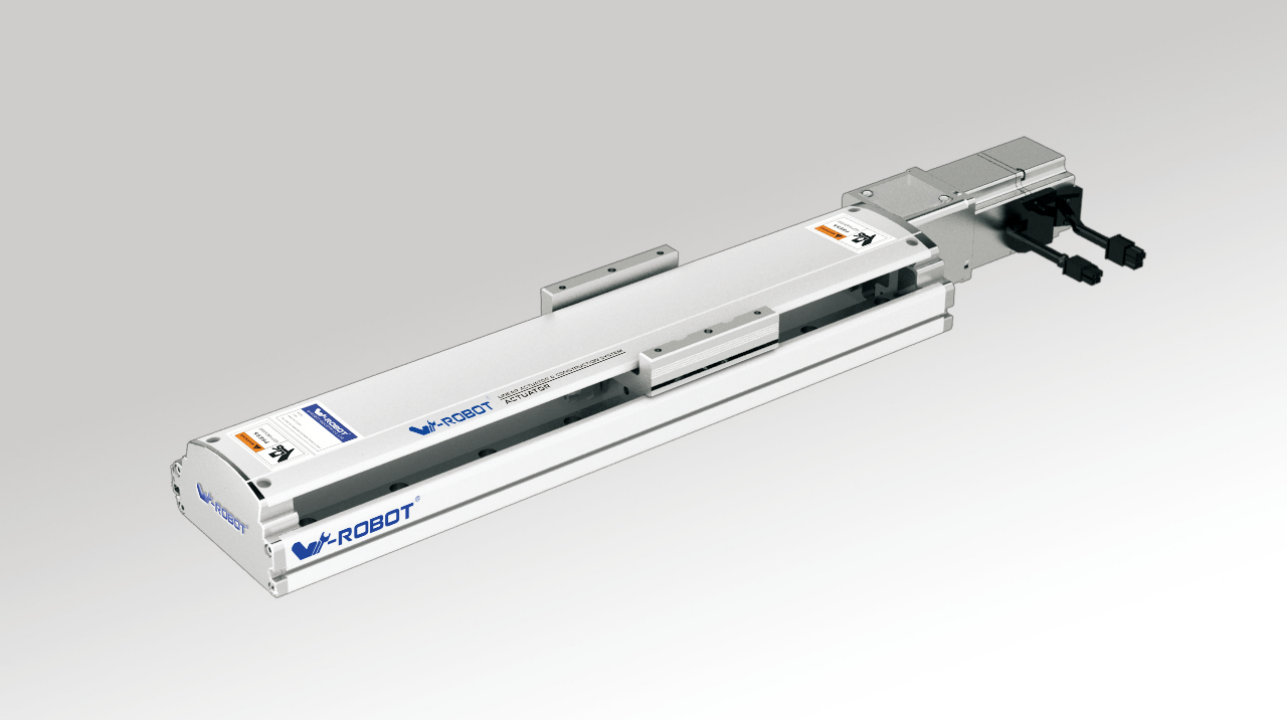

马达安装方式 Motor direction

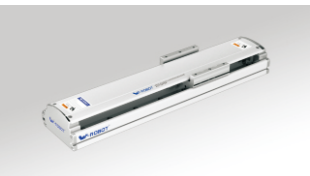
BA

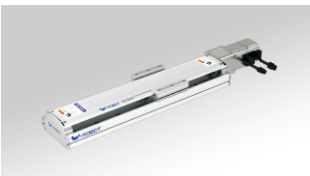
BC

BL

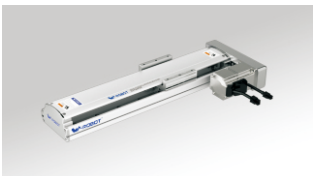
BR

型号表示方式 Guide for Model Selection

QF12 - L16 - C - S100 - BC - ZP20B - C3 -

本体样式 Base Style	
Q	Q系列 Q Series
F	半密封带框架 Semiclosed with Frame 丝杆驱动结构 Ball Screw Drive
12	本体120mm宽 Body width120

丝杆导程 Ball Screw Lead	
L5	5mm
L10	10mm
L16	16mm
L20	20mm

精度等级 Accuracy class	
C	普通级 Common precision

行程(mm) Stroke(mm)
60-1140

马达方式 Motor way	
BA	基本型 Basis
BC	直联外置 External
BR	马达右折 Right Side
BL	马达左折 Left Side

马达类型 Motor Type		马达功率 Motor power	
P	松下 Panasonic	20	200W
M	三菱 Mitsubishi	40	400W
Y	安川 Yaskawa	57	57-Ø8
T	台达 Delta		57-Ø6.35
W	威洛博 W-Robot	刹车 Brakes	
*为 Z: 代表客户自配电机 *For Z: Motor is from clients		无 No	无刹车 No brake
		B	带刹车 With brake

原点开关位置 Original Sensor position		极限开关数量 Limit Sensor Qty	
外置式: External		外置式: External	
C	马达侧 Motor side	2	2个 2pcs
D	反马达侧 Oppsite motor side	3	3个 3pcs
E	无 No	无感应器 No sensor	

感应器类型 Sensor type	
无 No	NPN
P	PNP

非标特注 Non-standard, d.c.,	
无 NO	标准型 Standard
BL1	详细释义请见P3页 Detailed information please see P3
B2	
D01	
U01	
UD01	
H01	
HU01	
HD01	
HUD01	
M01	
S01	

W-ROBOT® 威洛博工业机器人

基本规格 Specification

马达功率 AC (W) Motor power AC (W)		200W/400W			
滚珠丝杆驱动-外径 BallScrewØ		C级 (C7)		16	
		P级 (C5)			
重复定位精度 Repeatability		C级 (C7)		±0.01	
		P级 (C5)			
滚珠丝杆导程 BallScrew Lead(mm)		5	10	16	20
最快速度 MaximumSpeed(mm/sec) 马达转速 3000 Motor Speed(rpm/mim)		250	500	800	1000
额定加速度 Rate acceleration (m/sec2)		1. 5	3	3	3
最大载重(kg) Maximum Payload(kg)	水平使用 Horizontal	65/70	40/45	30/35	22/20
	垂直使用 Vertical	20/25	15/20	12/14	8/9
额定推力(N) RatedThrust(N)		683/1388	341/694	213/433	174/347
直线导轨 Linear Guide (mm)		23x18-1			
联轴器 Coupling (mm) (Motor side) x (Ball Screw Side)		10x11	10x14		10x14
马达功率 Motor Output		200W			400W
原点感应器 Home Sensor		外挂 Outside EE-SX672(NPN) EE-SX672P(PNP)			
		导轨安装 Outside Guide EE-SX674(NPN) EE-SX674P(PNP)			

感应器接线图 < 原点及端点 >
Wiring drawing of inductor(original point and endpoint)

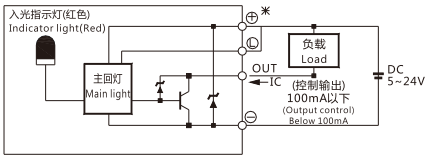

(图一) (Figure 1)

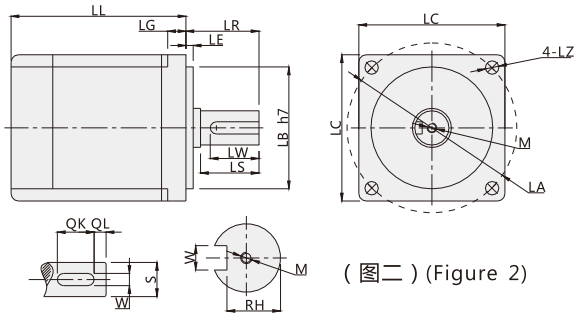

(图二) (Figure 2)

* 以上重复定位精度是300行程范围内所得，如行程加长，则重复定位精度适当放大；行程超过650时会产生丝杆共振，每增加100行程请将速度降低15%；更换不同电机时，请注意图二电机尺寸是否同表一相同，否则需更换联轴器和马达固定座。

* Above repeatability is within strok 300mm,if logner travel needed,it willbe lower.In case stroke over 650 will lead to swing of ball screw,please slow down the speed 15%.Please note figure 2 motor size is same with table 1, or needed to replace coupler and motor holder.)

搭配伺服马达一览表 Servo Motor Matches List

(表一) (Table1)

伺服电机外形尺寸 Servo motor size

功率W Power(W)	品牌 Brand	型号 Type		LL	LL(刹车) LL(Brakes)	LA	LE	LZ	LC	LG	LW	RH	W	LR	S	LB	M	QK	QL
200W	松下 Panasonic	MSMJ022G1 □	V：带刹车 U:无刹车 V:With brake U:No brake	79.5	115.5	70	3	4.5	60	6.5	20	8.5	4h9	30	11h6	50h7	M4x8L	-	-
	台达 Delta	ECMA-C20602 □ S	S：带刹车 R:无刹车 S:With brake R:No brake	105.5	141.5	70	3	5.5	60	7.5	20	11	5	30	14h6	50h7	M4x15L	-	-
	三菱 Mitsubishi	HC-KFS23 □ K	B：带刹车□ ：无刹车 B:With brake □:No brake	99.5	131.5	70	3	5.8	62	7	-	-	-	30	14h6	50h7	-	-	-
400W	松下 Panasonic	MSMJ042G1 □	V：带刹车 U:无刹车 V:With brake U:No brake	99	135	70	3	4.5	60	6.5	20	11	5h9	30	14h6	50h7	M5x10L	-	-
	台达 Delta	ECMA-C20604 □ S	S：带刹车 R:无刹车 S:With brake R:No brake	130.7	166.6	70	3	5.5	60	7.5	20	11	5	30	14h6	50h7	M4x15L	-	-
		ECMA-C20804 □ S	S：带刹车 R:无刹车 S:With brake R:No brake	112.3	152.8	90	3	6.6	80	8	20	11	5	35	14h6	70h7	M4x15L	-	-
	三菱 Mitsubishi	HC-KFS43 □ K	B：带刹车□ ：无刹车 B:With brake □:No brake	124.5	165.5	70	3	5.8	62	7	-	-	-	30	14h6	50h7	-	-	-
750W	松下 Panasonic	MSMJ082G1 □	V：带刹车 U:无刹车 V:With brake U:No brake	122	149	90	3	6	80	8	25	15.5	6h9	35	19h6	70h7	M5x10L	-	-
	台达 Delta	ECMA-C20807 □ S	S：带刹车 R:无刹车 S:With brake R:No brake	138.3	178	90	3	6.6	80	8	25	15.5	6	35	19h6	70h7	M6x20L	-	-
		ECMA-C20907 □ S	S：带刹车 R:无刹车 S:With brake R:No brake	130.2	161.3	100	3	6.6	86	8	20	13	5	35	19h6	80h7	M5x15L	-	-
	三菱 Mitsubishi	HC-KFS73 □ K	B：带刹车□ ：无刹车 B:With brake □:No brake	142	177.5	90	3	6.6	82	8	-	-	-	40	19h6	70h7	-	-	-

□表示为空 Stand for empty

容许负载力矩表 Allow Load Torque Table

(单位：mm) (Unit：mm)

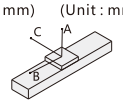

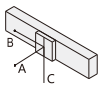

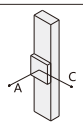

(单位：N.m) (Unit：N.m)

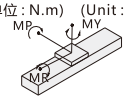

水平安装 Horizontal installation		A	B	C
导程 5 Lead 5	50kg	722	42	47
	60kg	657	33	37
	70kg	577	23	25
导程 10 Lead 10	20kg	617	119	127
	40kg	422	53	59
	45kg	420	36	40
导程 16 Lead 16	5kg	1292	505	462
	15kg	572	158	151
	35kg	455	73	75
导程 20 Lead 20	5kg	864	501	383
	15kg	491	156	140
	20kg	490	75	75

水平安装 Horizontal installation		A	B	C
导程 5 Lead 5	50kg	197	133	2360
	60kg	54	0	985
	70kg	0	0	472
导程 10 Lead 10	20kg	193	132	910
	40kg	53	0	400
	45kg	0	0	109
导程 16 Lead 16	5kg	416	388	1186
	15kg	92	42	386
	35kg	0	0	61
导程 20 Lead 20	5kg	348	384	776
	15kg	87	40	306
	35kg	30	50	200

垂直安装 Vertical installation		A	C
导程 5 Lead 5	10kg	221	221
	15kg	135	135
	25kg	92	92
导程 10 Lead 10	4kg	594	594
	8kg	280	280
	12kg	217	217
导程 16 Lead 16	5kg	600	600
	10kg	500	500
	14kg	545	545
导程 20 Lead 20	5kg	550	550
	10kg	450	450
	9kg	500	500

最大静态力矩 Maximum static torque	
MY	170
MP	170
MR	220

常州库克传动科技有限公司
技术服务专线：189-1589-6797
Technical Service Line www.czkuke.com

BA:基本型(Basis)

单位 Unit (mm)

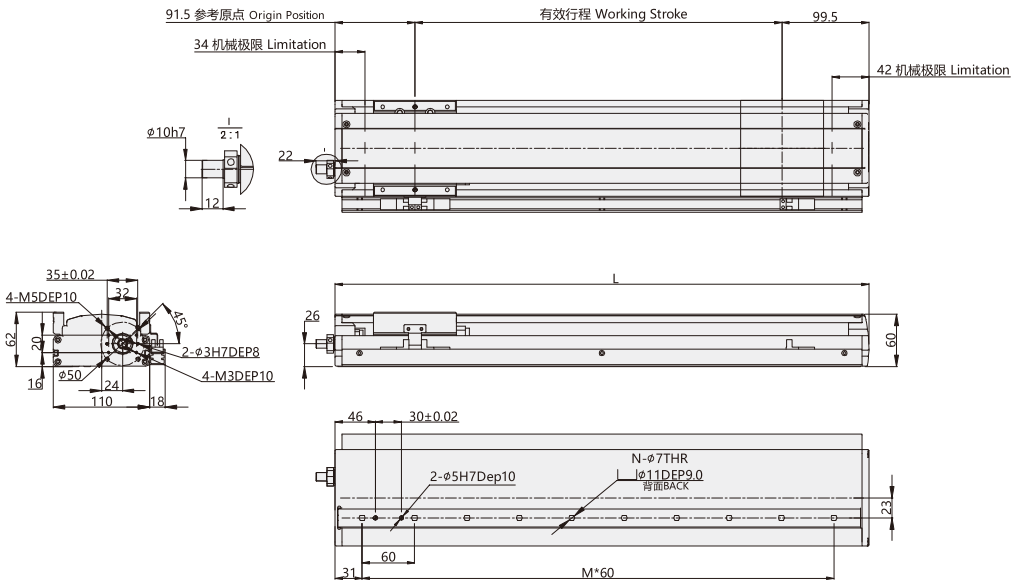

注:以下不含电机重量，如有特殊行程请先与技术人员联系。Note: Not including motor weight , in case special stroke please contact technical services. .

有效行程 Working Stroke	60	120	180	240	300	360	420	480	540	600	660	720	780	840	900	960	1020	1080	1140
L	251	311	371	431	491	551	611	671	731	791	851	911	971	1031	1091	1151	1211	1271	1331
M	3	4	5	6	7	8	9	10	11	12	13	14	15	16	17	18	19	20	21
N	4	5	6	7	8	9	10	11	12	13	14	15	16	17	18	19	20	21	22
重量 KG Weight KG	3. 5	3. 8	4. 1	4. 4	4. 7	5. 0	5. 3	5. 6	5. 9	6. 2	6. 5	6. 8	7. 1	7. 4	7. 7	8. 0	8. 3	8. 6	8. 9

*带颜色 为常备库产品，可适当缩短交期。*Products with color are available stock and short lead time.

BC:直联外置(External)

单位 Unit (mm)

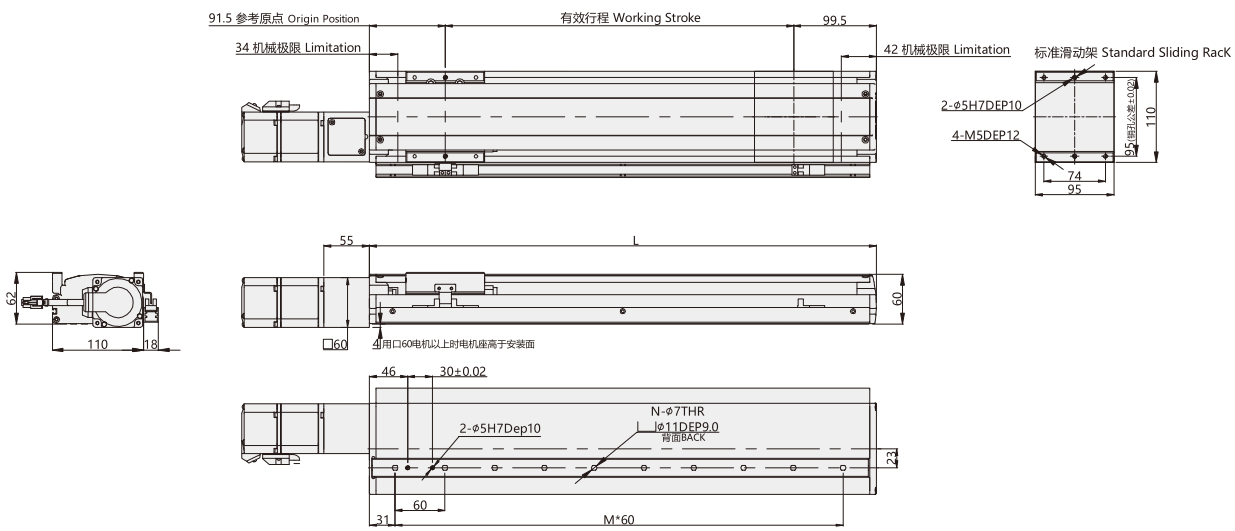

注:以下不含电机重量，如有特殊行程请先与技术人员联系。Note: Not including motor weight , in case special stroke please contact technical services. .

有效行程 Working Stroke	60	120	180	240	300	360	420	480	540	600	660	720	780	840	900	960	1020	1080	1140
L	251	311	371	431	491	551	611	671	731	791	851	911	971	1031	1091	1151	1211	1271	1331
M	3	4	5	6	7	8	9	10	11	12	13	14	15	16	17	18	19	20	21
N	4	5	6	7	8	9	10	11	12	13	14	15	16	17	18	19	20	21	22
重量 KG Weight KG	3. 7	4. 0	4. 3	4. 6	4. 9	5. 2	5. 5	5. 8	6. 1	6. 4	6. 7	7. 0	7. 3	7. 6	7. 9	8. 2	8. 5	8. 8	9. 1

*带颜色 为常备库产品，可适当缩短交期。*Products with color are available stock and short lead time.

W-ROBOT®
威洛博工业机器人

BL:马达左折(Left Side)

单位 Unit (mm)

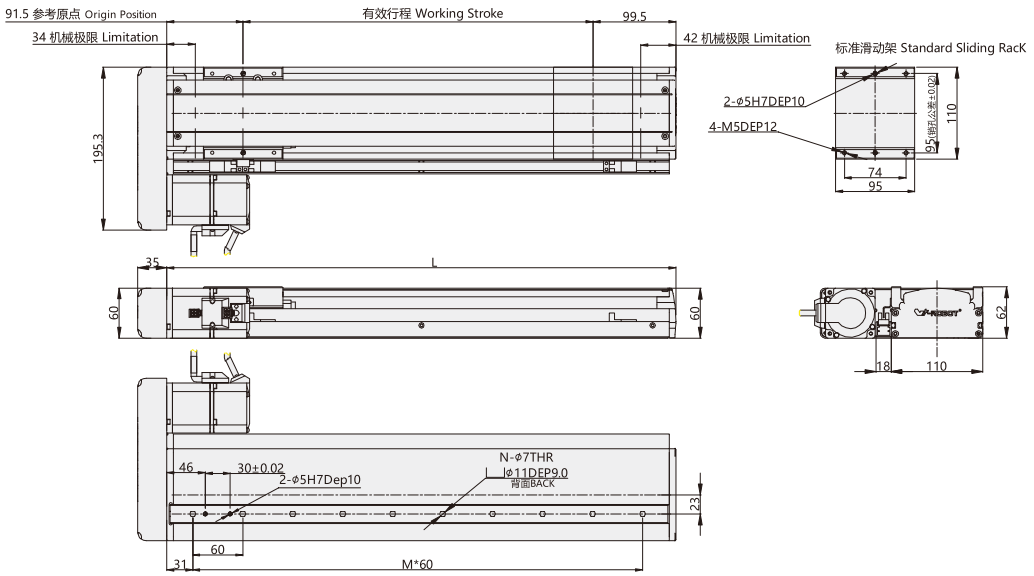

注:以下不含电机重量，如有特殊行程请先与技术人员联系。Note: Not including motor weight , in case special stroke please contact technical services. .

有效行程 Working Stroke	60	120	180	240	300	360	420	480	540	600	660	720	780	840	900	960	1020	1080	1140
L	251	311	371	431	491	551	611	671	731	791	851	911	971	1031	1091	1151	1211	1271	1331
M	3	4	5	6	7	8	9	10	11	12	13	14	15	16	17	18	19	20	21
N	4	5	6	7	8	9	10	11	12	13	14	15	16	17	18	19	20	21	22
重量 KG Weight KG	4. 4	4. 7	5. 0	5. 3	5. 6	5. 9	6. 2	6. 5	6. 8	7. 1	7. 4	7. 7	8. 0	8. 3	8. 6	8. 9	9. 2	9. 5	9. 8

*带颜色 为常备库产品，可适当缩短交期。*Products with color are available stock and short lead time.

BR:马达右折(Right Side)

单位 Unit (mm)

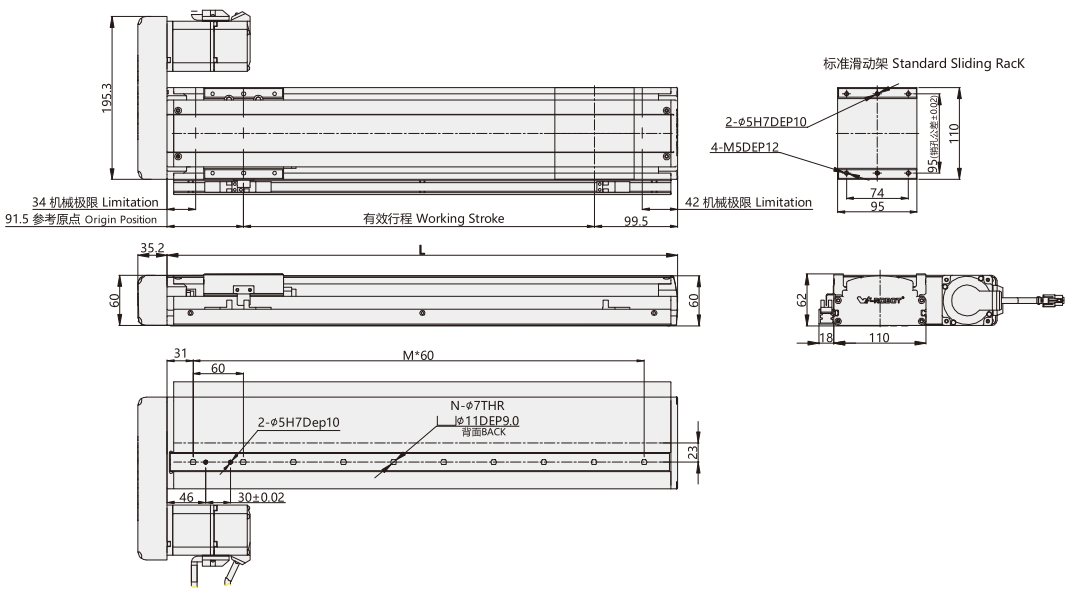

注:以下不含电机重量，如有特殊行程请先与技术人员联系。Note: Not including motor weight , in case special stroke please contact technical services. .

有效行程 Working Stroke	60	120	180	240	300	360	420	480	540	600	660	720	780	840	900	960	1020	1080	1140
L	251	311	371	431	491	551	611	671	731	791	851	911	971	1031	1091	1151	1211	1271	1331
M	3	4	5	6	7	8	9	10	11	12	13	14	15	16	17	18	19	20	21
N	4	5	6	7	8	9	10	11	12	13	14	15	16	17	18	19	20	21	22
重量 KG Weight KG	4. 4	4. 7	5. 0	5. 3	5. 6	5. 9	6. 2	6. 5	6. 8	7. 1	7. 4	7. 7	8. 0	8. 3	8. 6	8. 9	9. 2	9. 5	9. 8

*带颜色 为常备库产品，可适当缩短交期。*Products with color are available stock and short lead time.

常州库克传动科技有限公司
技术服务专线:189-1589-6797
Technical Service Line www.czkuke.com

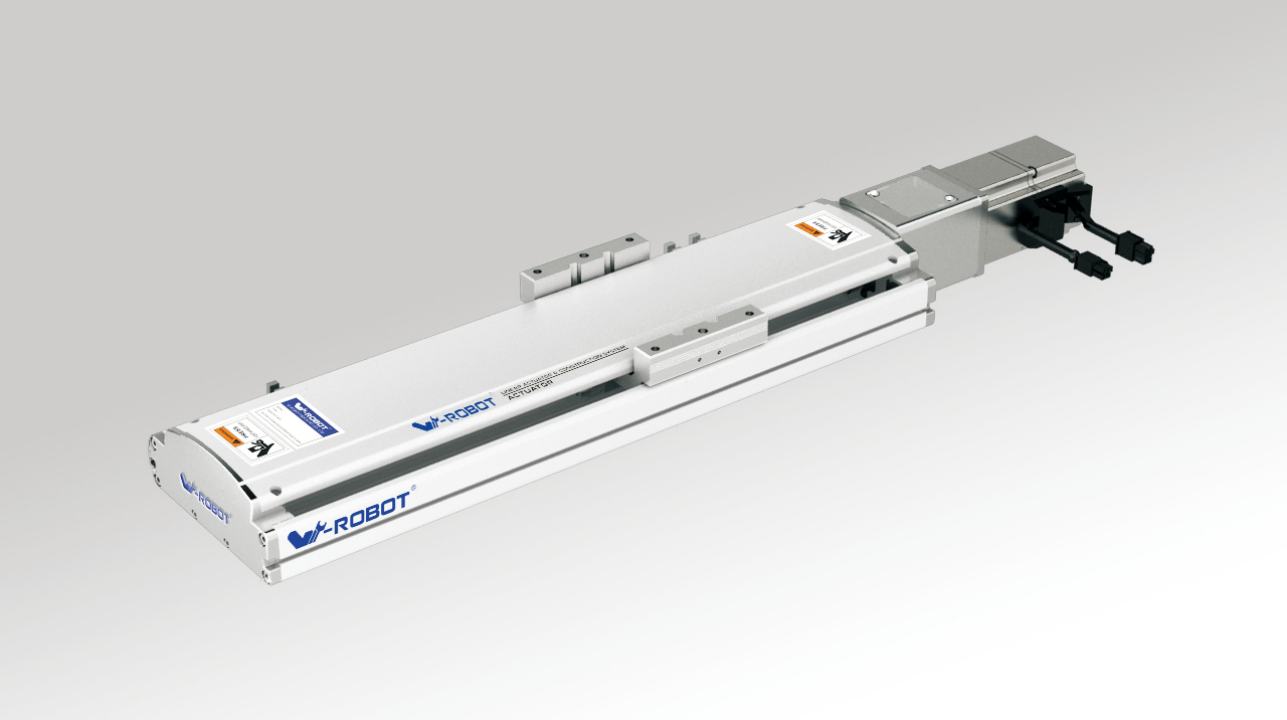

马达安装方式 Motor direction

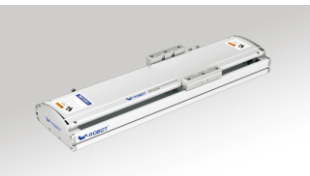
BA

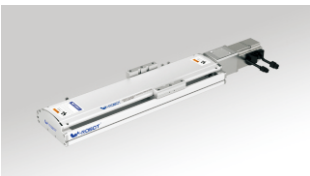
BC

BL

BR

型号表示方式 Guide for Model Selection

QF13 - L20 - C - S100 - BC - ZP20B - C3 -

本体样式 Base Style	
Q	Q系列 Q Series
F	半密封带框架 Semiclosed with Frame 丝杆驱动结构 Ball Screw Drive
13	本体135mm宽 Body width135

丝杆导程 Ball Screw Lead	
L5	5mm
L10	10mm
L16	16mm
L20	20mm

精度等级 Accuracy class	
C	普通级 Common precision

行程(mm) Stroke(mm)
100-1500

马达方式 Motor way	
BA	基本型 Basis
BC	直联外置 External
BR	马达右折 Right Side
BL	马达左折 Left Side

马达类型 Motor Type		马达功率 Motor power	
P	松下 Panasonic	20	200W
M	三菱 Mitsubishi	40	400W
Y	安川 Yaskawa	刹车 Brakes	
T	台达 Delta	无 No	无刹车 No brake
W	威洛博 W-Robot	B	带刹车 With brake

*为 Z: 代表客户自配电机
*For Z: Motor is from clients

原点开关位置 Original Sensor position		极限开关数量 Limit Sensor Qty	
外置式: External		外置式: External	
C	马达侧 Motor side	2	2个 2pcs
D	反马达侧 Oppsite motor side	3	3个 3pcs
E	无 No	无感应器 No sensor	

感应器类型 Sensor type	
无 No	NPN
P	PNP

非标特注 Non-standard, d.c.,	
无 NO	标准型 Standard
BL1	详细释义请见P3页 Detailed information please see P3
B2	
D01	
U01	
UD01	
H01	
HU01	
HD01	
HUD01	
M01	
S01	

基本规格 Specification

马达功率 AC (W) Motor power AC (W)		200W/400W			
滚珠丝杆驱动-外径 BallScrewØ		C级（C7）		16	
		P级（C5）			
重复定位精度 Repeatability		C级（C7）		±0.01	
		P级（C5）			
滚珠丝杆导程 BallScrew Lead(mm)		5	10	16	20
最快速度 MaximumSpeed(mm/sec) 马达转速 3000 Motor Speed(rpm/mim)		250	500	800	1000
额定加速度 Rate acceleration (m/sec2)		1. 5	3	3	3
最大载重(kg) Maximum Payload(kg)	水平使用 Horizontal	70	47	30	24
	垂直使用 Vertical	17	12	6	4
额定推力(N) RatedThrust(N)		683	341	213	170
直线导轨 Linear Guide (mm)		15x12.5-2			
联轴器 Coupling (mm) (Motor side) x (Ball Screw Side)		10x11	10x14		10x14
马达功率 Motor Output		200W			400W
原点感应器 Home Sensor		外挂 Outside EE-SX672(NPN) EE-SX672P(PNP)			
		导轨安装 Outside Guide EE-SX674(NPN) EE-SX674P(PNP)			

感应器接线图 < 原点及端点 >
Wiring drawing of inductor(original point and endpoint)

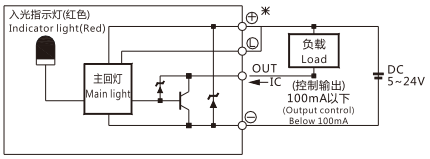

（图一）(Figure 1)

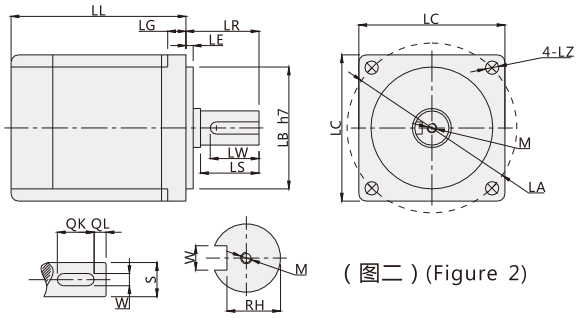

（图二）(Figure 2)

* 以上重复定位精度是300行程范围内所得，如行程加长，则重复定位精度适当放大；行程超过650时会产生丝杆共振，每增加100行程请将速度降低15%；更换不同电机时，请注意图二电机尺寸是否同表一相同，否则需更换联轴器和马达固定座。

* Above repeatability is within strok 300mm,if logner travel needed,it willbe lower.In case stroke over 650 will lead to swing of ball screw,please slow down the speed 15%.Please note figure 2 motor size is same with table 1, or needed to replace coupler and motor holder.)

搭配伺服马达一览表 Servo Motor Matches List

（表一）(Table1)

伺服电机外形尺寸 Servo motor size

功率W Power(W)	品牌 Brand	型号 Type		LL	LL(刹车) LL(Brakes)	LA	LE	LZ	LC	LG	LW	RH	W	LR	S	LB	M	QK	QL
200W	松下 Panasonic	MSMJ022G1□	V：带刹车 U:无刹车 V:With brake U:No brake	79.5	115.5	70	3	4.5	60	6.5	20	8.5	4h9	30	11h6	50h7	M4x8L	-	-
	台达 Delta	ECMA-C20602□S	S：带刹车 R:无刹车 S:With brake R:No brake	105.5	141.5	70	3	5.5	60	7.5	20	11	5	30	14h6	50h7	M4x15L	-	-
	三菱 Mitsubishi	HC-KFS23□K	B：带刹车□ ：无刹车 B:With brake □:No brake	99.5	131.5	70	3	5.8	62	7	-	-	-	30	14h6	50h7	-	-	-
400W	松下 Panasonic	MSMJ042G1□	V：带刹车 U:无刹车 V:With brake U:No brake	99	135	70	3	4.5	60	6.5	20	11	5h9	30	14h6	50h7	M5x10L	-	-
	台达 Delta	ECMA-C20604□S	S：带刹车 R:无刹车 S:With brake R:No brake	130.7	166.6	70	3	5.5	60	7.5	20	11	5	30	14h6	50h7	M4x15L	-	-
		ECMA-C20804□S	S：带刹车 R:无刹车 S:With brake R:No brake	112.3	152.8	90	3	6.6	80	8	20	11	5	35	14h6	70h7	M4x15L	-	-
	三菱 Mitsubishi	HC-KFS43□K	B：带刹车□ ：无刹车 B:With brake □:No brake	124.5	165.5	70	3	5.8	62	7	-	-	-	30	14h6	50h7	-	-	-
750W	松下 Panasonic	MSMJ082G1□	V：带刹车 U:无刹车 V:With brake U:No brake	122	149	90	3	6	80	8	25	15.5	6h9	35	19h6	70h7	M5x10L	-	-
	台达 Delta	ECMA-C20807□S	S：带刹车 R:无刹车 S:With brake R:No brake	138.3	178	90	3	6.6	80	8	25	15.5	6	35	19h6	70h7	M6x20L	-	-
		ECMA-C20907□S	S：带刹车 R:无刹车 S:With brake R:No brake	130.2	161.3	100	3	6.6	86	8	20	13	5	35	16h6	80h7	M5x15L	-	-
	三菱 Mitsubishi	HC-KFS73□K	B：带刹车□ ：无刹车 B:With brake □:No brake	142	177.5	90	3	6.6	82	8	-	-	-	40	19h6	70h7	-	-	-

□表示为空 Stand for empty

容许负载力矩表 Allow Load Torque Table

(单位：mm) (Unit : mm)

(单位：N.m) (Unit : N.m)

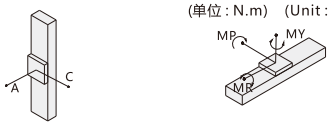

水平安装 Horizontal installation		A	B	C
导程 5 Lead 5	40kg	2448	316	322
	55kg	2197	247	257
	70kg	2005	207	219
导程 10 Lead 10	25kg	1958	370	490
	35kg	1660	370	333
	47kg	1725	247	243
导程 16 Lead 16	10kg	1800	1400	800
	20kg	1100	700	450
	30kg	1047	445	324
导程 20 Lead 20	5kg	2105	1351	960
	15kg	1170	455	420
	24kg	1300	250	305

水平安装 Horizontal installation		A	B	C
导程 5 Lead 5	40kg	204	112	1394
	55kg	130	57	1115
	70kg	85	24	895
导程 10 Lead 10	25kg	414	333	1277
	35kg	235	157	929
	47kg	129	57	751
导程 16 Lead 16	10kg	461	372	1410
	20kg	264	178	1027
	30kg	148	69	832
导程 20 Lead 20	5kg	1040	965	1560
	15kg	400	270	770
	24kg	220	108	685

垂直安装 Vertical installation		A	C
导程 5 Lead 5	5kg	762	614
	10kg	607	489
	12kg	498	483
导程 10 Lead 10	4kg	1365	1100
	6kg	900	727
	8kg	674	543
导程 16 Lead 16	1kg	1067	1217
	2kg	997	806
	6kg	747	603
导程 20 Lead 20	1kg	580	580
	2kg	1155	1155
	4kg	1130	885

最大静态力矩 Maximum static torque	
MY	174
MP	175
MR	153

BA:基本型(Basis)

单位 Unit (mm)

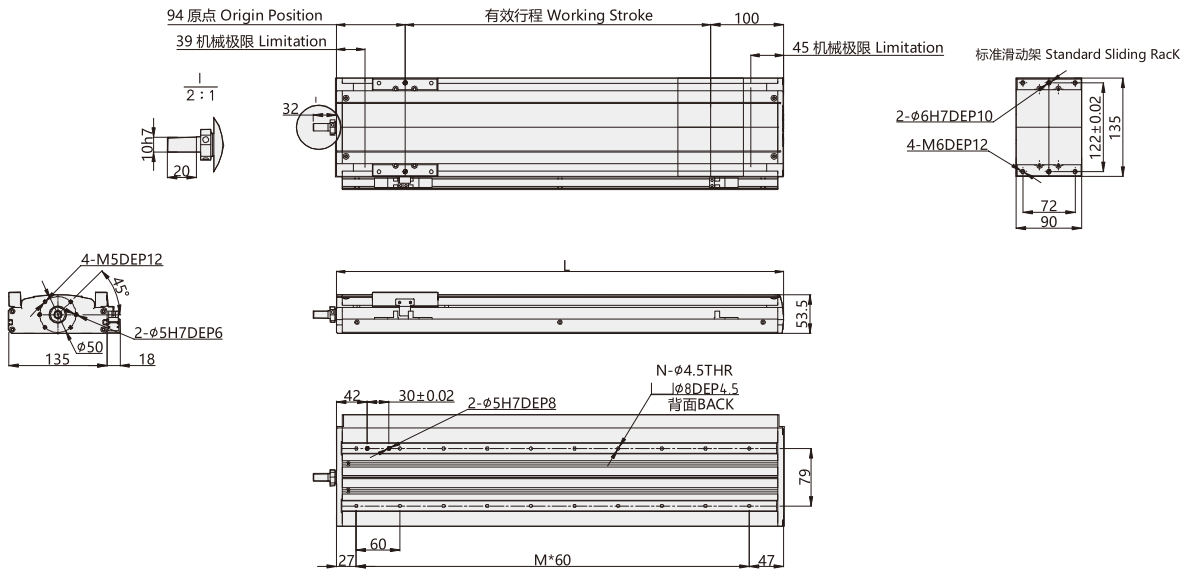

注:以下不含电机重量，如有特殊行程请先与技术人员联系。Note: Not including motor weight , in case special stroke please contact technical services. .

有效行程 Working Stroke	60	120	180	240	300	360	420	480	540	600	660	720	780	840	900	960	1020	1080	1140	1200
L	254	314	374	434	494	554	614	674	734	794	854	914	974	1034	1094	1154	1214	1274	1334	1394
M	3	4	5	6	7	8	9	10	11	12	13	14	15	16	17	18	19	20	21	22
N	8	10	12	14	16	18	20	22	24	26	28	30	32	34	36	38	40	42	44	46
重量 KG Weight KG	3. 4	3. 8	4. 2	4. 6	5. 0	5. 4	5. 8	6. 2	6. 6	7. 0	7. 4	7. 8	8. 2	8. 6	9. 0	9. 4	9. 8	10. 2	10. 6	11. 0

*带颜色 为常备库产品，可适当缩短交期。*Products with color are available stock and short lead time.

BC:直联外置(External)

单位 Unit (mm)

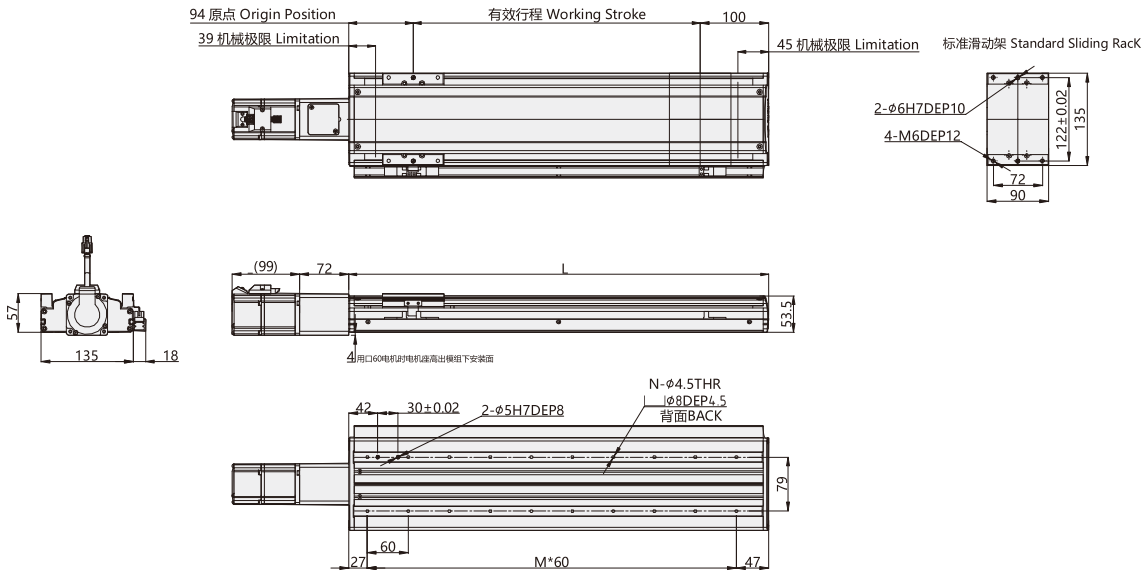

注:以下不含电机重量，如有特殊行程请先与技术人员联系。Note: Not including motor weight , in case special stroke please contact technical services. .

有效行程 Working Stroke	60	120	180	240	300	360	420	480	540	600	660	720	780	840	900	960	1020	1080	1140	1200
L	254	314	374	434	494	554	614	674	734	794	854	914	974	1034	1094	1154	1214	1274	1334	1394
M	3	4	5	6	7	8	9	10	11	12	13	14	15	16	17	18	19	20	21	22
N	8	10	12	14	16	18	20	22	24	26	28	30	32	34	36	38	40	42	44	46
重量 KG Weight KG	3. 6	4. 0	4. 4	4. 8	5. 2	5. 6	6. 0	6. 4	6. 8	7. 2	7. 6	8. 0	8. 4	8. 8	9. 2	9. 6	10	10. 4	10. 8	11. 2

*带颜色 为常备库产品，可适当缩短交期。*Products with color are available stock and short lead time.

BL:马达左折(Left Side)

单位 Unit (mm)

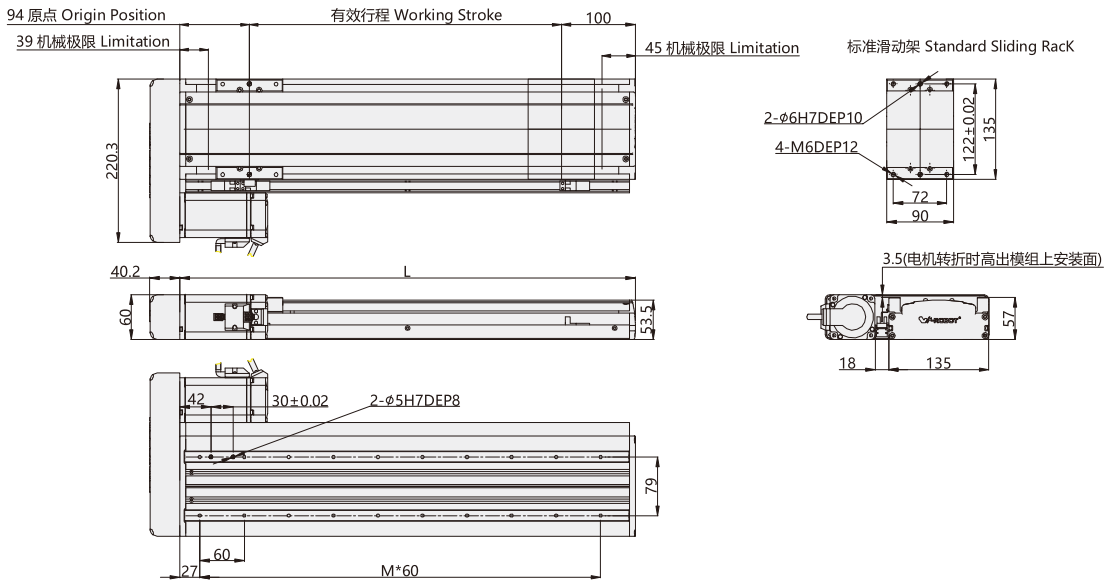

注:以下不含电机重量，如有特殊行程请先与技术人员联系。Note: Not including motor weight，in case special stroke please contact technical services. .

有效行程 Working Stroke	60	120	180	240	300	360	420	480	540	600	660	720	780	840	900	960	1020	1080	1140	1200
L	254	314	374	434	494	554	614	674	734	794	854	914	974	1034	1094	1154	1214	1274	1334	1394
M	3	4	5	6	7	8	9	10	11	12	13	14	15	16	17	18	19	20	21	22
N	8	10	12	14	16	18	20	22	24	26	28	30	32	34	36	38	40	42	44	46
重量 KG Weight KG	4. 3	4. 7	5. 1	5. 5	5. 9	6. 3	6. 7	7. 1	7. 5	7. 9	8. 3	8. 7	9. 1	9. 5	9. 9	10. 3	10. 7	11. 1	11. 5	11. 9

*带颜色 为常备库产品，可适当缩短交期。*Products with color are available stock and short lead time.

BR:马达右折(Right Side)

单位 Unit (mm)

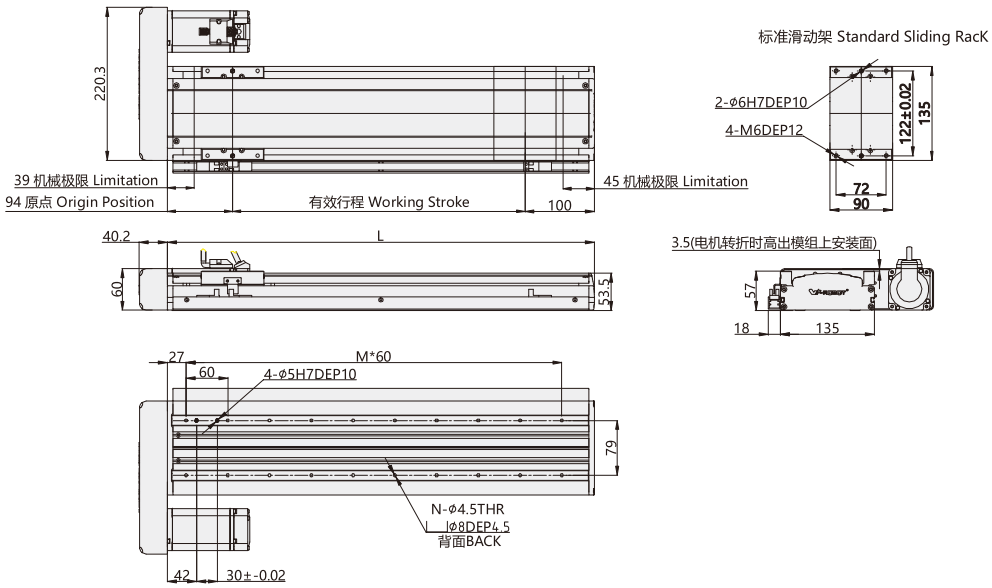

注:以下不含电机重量，如有特殊行程请先与技术人员联系。Note: Not including motor weight，in case special stroke please contact technical services. .

有效行程 Working Stroke	60	120	180	240	300	360	420	480	540	600	660	720	780	840	900	960	1020	1080	1140	1200
L	254	314	374	434	494	554	614	674	734	794	854	914	974	1034	1094	1154	1214	1274	1334	1394
M	3	4	5	6	7	8	9	10	11	12	13	14	15	16	17	18	19	20	21	22
N	8	10	12	14	16	18	20	22	24	26	28	30	32	34	36	38	40	42	44	46
重量 KG Weight KG	4. 3	4. 7	5. 1	5. 5	5. 9	6. 3	6. 7	7. 1	7. 5	7. 9	8. 3	8. 7	9. 1	9. 5	9. 9	10. 3	10. 7	11. 1	11. 5	11. 9

*带颜色 为常备库产品，可适当缩短交期。*Products with color are available stock and short lead time.

常州库克传动科技有限公司
技术服务专线:189-1589-6797
Technical Service Line www.czkuke.com

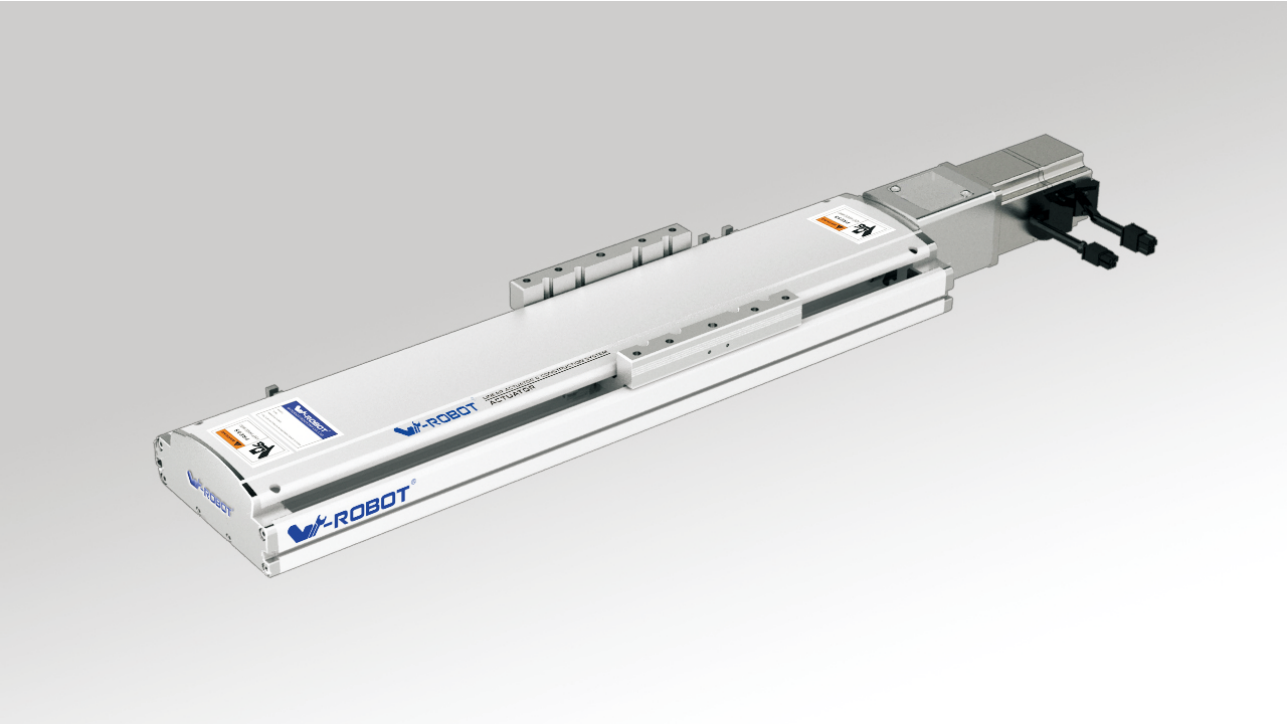

马达安装方式 Motor direction

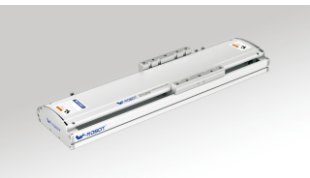
BA

BC

BL

BR

型号表示方式 Guide for Model Selection

QF14 - L20 - C - S60 - BC - ZP20B - C3 -

本体样式 Base Style	
Q	Q系列 Q Series
F	半密封带框架 Semiclosed with Frame 丝杆驱动结构 Ball Screw Drive
14	本体135mm宽 Body width135

丝杆导程 Ball Screw Lead	
L5	5mm
L10	10mm
L16	16mm
L20	20mm

精度等级 Accuracy class	
C	普通级 Common precision

行程(mm) Stroke(mm)
60-1080

马达方式 Motor way	
BA	基本型 Basis
BC	直联外置 External
BR	马达右折 Right Side
BL	马达左折 Left Side

马达类型 Motor Type		马达功率 Motor power	
P	松下 Panasonic	20	200W
M	三菱 Mitsubishi	40	400W
Y	安川 Yaskawa	刹车 Brakes	
T	台达 Delta	无 No	无刹车 No brake
W	威洛博 W-Robot	B	带刹车 With brake

*为 Z: 代表客户自配电机
*For Z: Motor is from clients

原点开关位置 Original Sensor position		极限开关数量 Limit Sensor Qty	
外置式: External		外置式: External	
C	马达侧 Motor side	2	2个 2pcs
D	反马达侧 Oppsite motor side	3	3个 3pcs
E	无 No	无感应器 No sensor	

感应器类型 Sensor type	
无 No	NPN
P	PNP

非标特注 Non-standard, d.c.,	
无 NO	标准型 Standard
BL1	详细释义请见P3页 Detailed information please see P3
B2	
D01	
U01	
UD01	
H01	
HU01	
HD01	
HUD01	
M01	
S01	

基本规格 Specification

马达功率 AC (W) Motor power AC (W)		400W		
滚珠丝杆驱动-外径 BallScrew	C级（C7）		16	
	P级（C5）			
重复定位精度 Repeatability	C级（C7）		±0.01	
	P级（C5）			
滚珠丝杆导程 BallScrew Lead(mm)		5	10	16	20
最快速度 MaximumSpeed(mm/sec) 马达转速 3000 Motor Speed(rpm/mim)		250	500	800	1000
额定加速度 Rate acceleration (m/sec2)		1. 5	3	3	3
最大载重(kg) Maximum Payload(kg)	水平使用 Horizontal	110	88	48	40
	垂直使用 Vertical	33	22	10	8
额定推力(N) RatedThrust(N)		1388	694	347	170
直线导轨 Linear Guide (mm)		15x12.5-2			
联轴器 Coupling (mm) (Motor side) x (Ball Screw Side)		10x14	/		
马达功率 Motor Output		400W	/		
原点感应器 Home Sensor		外挂 Outside EE-SX672(NPN) EE-SX672P(PNP)			
		导轨安装 Outside Guide EE-SX674(NPN) EE-SX674P(PNP)			

感应器接线图 < 原点及端点 >
Wiring drawing of inductor(original point and endpoint)

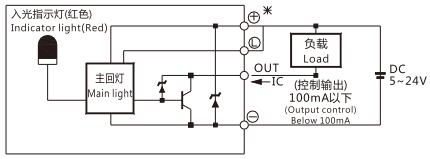

（图一）(Figure 1)

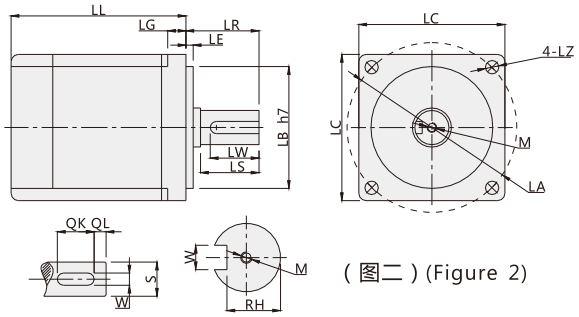

（图二）(Figure 2)

* 以上重复定位精度是300行程范围内所得，如行程加长，则重复定位精度适当放大；行程超过650时会产生丝杆共振，每增加100行程请将速度降低15%；更换不同电机时，请注意图二电机尺寸是否同表一相同，否则需更换联轴器和马达固定座。

* Above repeatability is within strok 300mm,if logner travel needed,it willbe lower.In case stroke over 650 will lead to swing of ball screw,please slow down the speed 15%.Please note figure 2 motor size is same with table 1, or needed to replace coupler and motor holder.)

搭配伺服马达一览表 Servo Motor Matches List

（表一）(Table1)

伺服电机外形尺寸 Servo motor size

功率W Power(W)	品牌 Brand	型号 Type		LL	LL(刹车) LL(Brakes)	LA	LE	LZ	LC	LG	LW	RH	W	LR	S	LB	M	QK	QL
200W	松下 Panasonic	MSMJ022G1□	V：带刹车 U:无刹车 V:With brake U:No brake	79.5	115.5	70	3	4.5	60	6.5	20	8.5	4h9	30	11h6	50h7	M4x8L	-	-
	台达 Delta	ECMA-C20602□S	S：带刹车 R:无刹车 S:With brake R:No brake	105.5	141.5	70	3	5.5	60	7.5	20	11	5	30	14h6	50h7	M4x15L	-	-
	三菱 Mitsubishi	HC-KFS23□K	B：带刹车□ ：无刹车 B:With brake □:No brake	99.5	131.5	70	3	5.8	62	7	-	-	-	30	14h6	50h7	-	-	-
400W	松下 Panasonic	MSMJ042G1□	V：带刹车 U:无刹车 V:With brake U:No brake	99	135	70	3	4.5	60	6.5	20	11	5h9	30	14h6	50h7	M5x10L	-	-
	台达 Delta	ECMA-C20604□S	S：带刹车 R:无刹车 S:With brake R:No brake	130.7	166.6	70	3	5.5	60	7.5	20	11	5	30	14h6	50h7	M4x15L	-	-
		ECMA-C20804□S	S：带刹车 R:无刹车 S:With brake R:No brake	112.3	152.8	90	3	6.6	80	8	20	11	5	35	14h6	70h7	M4x15L	-	-
	三菱 Mitsubishi	HC-KFS43□K	B：带刹车□ ：无刹车 B:With brake □:No brake	124.5	165.5	70	3	5.8	62	7	-	-	-	30	14h6	50h7	-	-	-
750W	松下 Panasonic	MSMJ082G1□	V：带刹车 U:无刹车 V:With brake U:No brake	122	149	90	3	6	80	8	25	15.5	6h9	35	19h6	70h7	M5x10L	-	-
	台达 Delta	ECMA-C20807□S	S：带刹车 R:无刹车 S:With brake R:No brake	138.3	178	90	3	6.6	80	8	25	15.5	6	35	19h6	70h7	M6x20L	-	-
		ECMA-C20907□S	S：带刹车 R:无刹车 S:With brake R:No brake	130.2	161.3	100	3	6.6	86	8	20	13	5	35	16h6	80h7	M5x15L	-	-
	三菱 Mitsubishi	HC-KFS73□K	B：带刹车□ ：无刹车 B:With brake □:No brake	142	177.5	90	3	6.6	82	8	-	-	-	40	19h6	70h7	-	-	-

□表示为空 Stand for empty

容许负载力矩表 Allow Load Torque Table

(单位：mm) (Unit : mm)

(单位：N.m) (Unit : N.m)

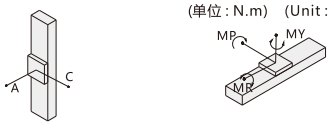

水平安装 Horizontal installation		A	B	C
导程 5 Lead 5	60kg	2448	316	322
	80kg	2197	247	257
	110kg	2005	207	219
导程 10 Lead 10	30kg	1958	370	490
	50kg	1660	370	333
	88kg	1725	247	243
导程 16 Lead 16	10kg	2265	1674	961
	20kg	1402	855	537
	48kg	1047	445	324
导程 20 Lead 20	10kg	2000	1670	958
	20kg	1400	850	535
	40kg	1050	445	320

水平安装 Horizontal installation		A	B	C
导程 5 Lead 5	60kg	204	112	1394
	80kg	130	57	1115
	110kg	85	24	895
导程 10 Lead 10	30kg	414	333	1277
	50kg	235	157	929
	88kg	129	57	751
导程 16 Lead 16	10kg	461	372	1410
	20kg	264	178	1027
	48kg	148	69	830
导程 20 Lead 20	10kg	997	1217	1709
	20kg	513	555	985
	40kg	268	231	640

垂直安装 Vertical installation		A	C
导程 5 Lead 5	20kg	762	614
	25kg	607	489
	33kg	498	483
导程 10 Lead 10	10kg	1365	1101
	25kg	901	727
	22kg	674	543
导程 16 Lead 16	2kg	1067	1217
	4kg	997	805
	10kg	747	600
导程 20 Lead 20	2kg	1050	1200
	4kg	980	800
	8kg	700	590

最大静态力矩 Maximum static torque	
MY	551
MP	552
MR	485

BA:基本型(Basis)

单位 Unit (mm)

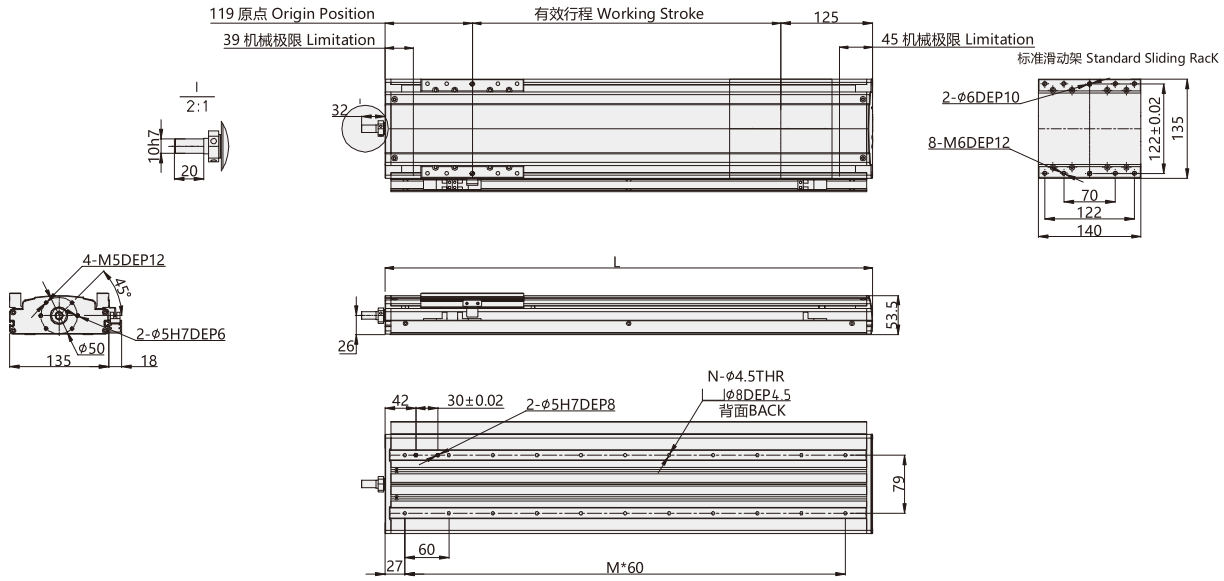

注:以下不含电机重量，如有特殊行程请先与技术人员联系。Note: Not including motor weight，in case special stroke please contact technical services. .

有效行程 Working Stroke	60	120	180	240	300	360	420	480	540	600	660	720	780	840	900	960	1020	1080	1140	1200
L	304	364	424	484	544	604	664	724	784	844	904	964	1024	1084	1144	1204	1264	1324	1384	1444
M	4	5	6	7	8	9	10	11	12	13	14	15	16	17	18	19	20	21	22	23
N	10	12	14	16	18	20	22	24	26	28	30	32	34	36	38	40	42	44	46	48
重量 KG Weight KG	4. 3	4. 7	5. 1	5. 5	5. 9	6. 3	6. 7	7. 1	7. 5	7. 9	8. 3	8. 7	9. 1	9. 5	9. 9	10. 3	10. 7	11. 1	11. 5	11. 9

*带颜色 为常备库产品，可适当缩短交期。*Products with color are available stock and short lead time.

BC:直联外置(External)

单位 Unit (mm)

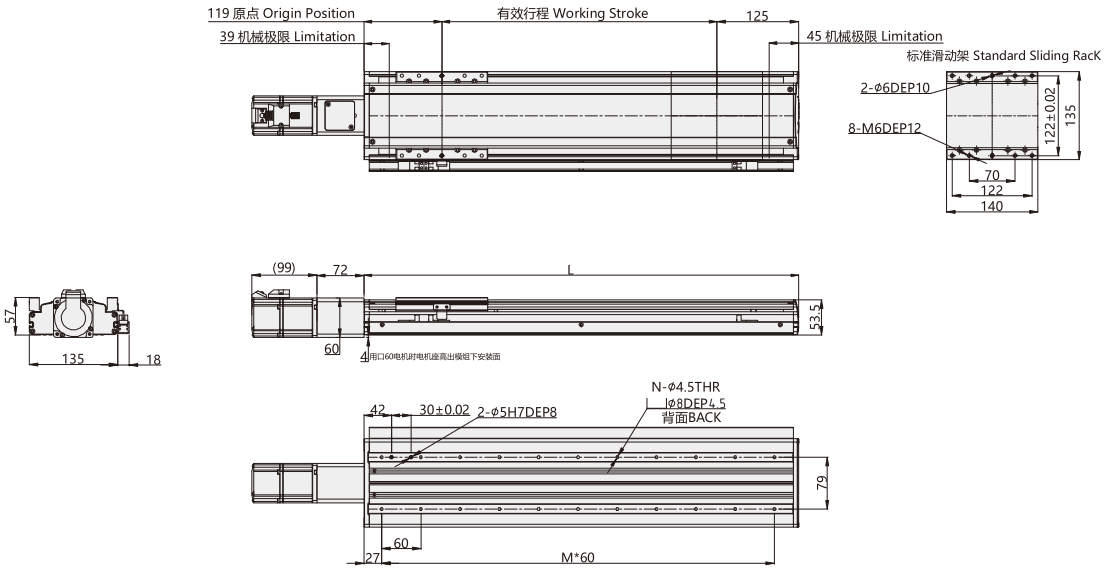

注:以下不含电机重量，如有特殊行程请先与技术人员联系。Note: Not including motor weight，in case special stroke please contact technical services. .

有效行程 Working Stroke	60	120	180	240	300	360	420	480	540	600	660	720	780	840	900	960	1020	1080	1140	1200
L	304	364	424	484	544	604	664	724	784	844	904	964	1024	1084	1144	1204	1264	1324	1384	1444
M	4	5	6	7	8	9	10	11	12	13	14	15	16	17	18	19	20	21	22	23
N	10	12	14	16	18	20	22	24	26	28	30	32	34	36	38	40	42	44	46	48
重量 KG Weight KG	4. 6	5. 0	5. 4	5. 8	6. 2	6. 6	7. 0	7. 4	7. 8	8. 2	8. 6	9. 0	9. 4	9. 8	10. 2	10. 6	11. 0	11. 4	11. 8	12. 2

*带颜色 为常备库产品，可适当缩短交期。*Products with color are available stock and short lead time.

BL:马达左折(Left Side)

单位 Unit (mm)

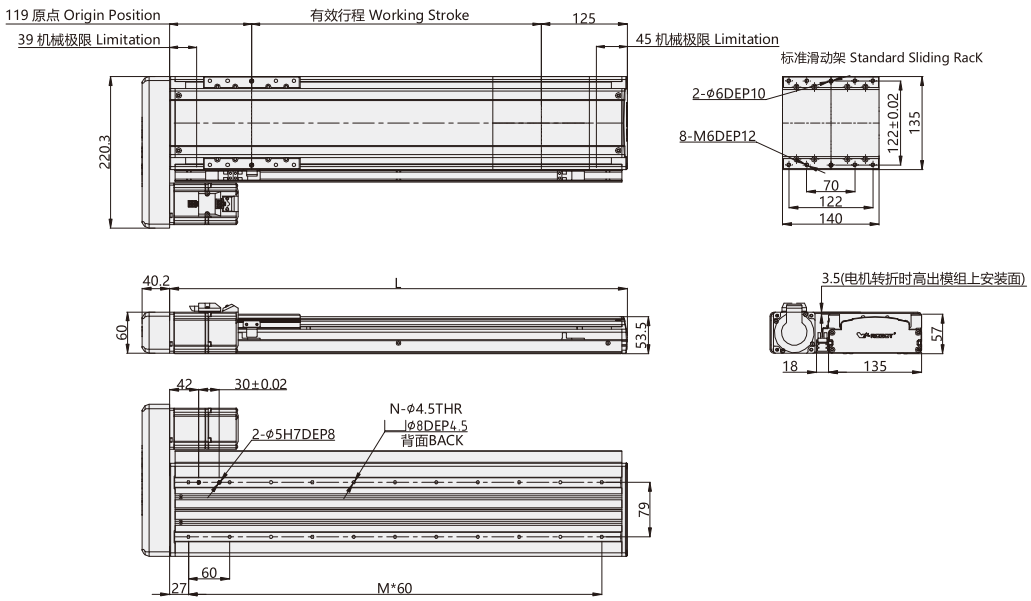

注:以下不含电机重量，如有特殊行程请先与技术人员联系。Note: Not including motor weight，in case special stroke please contact technical services. .

有效行程 Working Stroke	60	120	180	240	300	360	420	480	540	600	660	720	780	840	900	960	1020	1080	1140	1200
L	304	364	424	484	544	604	664	724	784	844	904	964	1024	1084	1144	1204	1264	1324	1384	1444
M	4	5	6	7	8	9	10	11	12	13	14	15	16	17	18	19	20	21	22	23
N	10	12	14	16	18	20	22	24	26	28	30	32	34	36	38	40	42	44	46	48
重量 KG Weight KG	5. 3	5. 7	6. 1	6. 5	6. 9	7. 3	7. 7	8. 1	8. 5	8. 9	9. 3	9. 7	10. 1	10. 5	10. 9	11. 3	11. 7	12. 1	12. 5	12. 9

*带颜色 为常备库产品，可适当缩短交期。*Products with color are available stock and short lead time.

BR:马达右折(Right Side)

单位 Unit (mm)

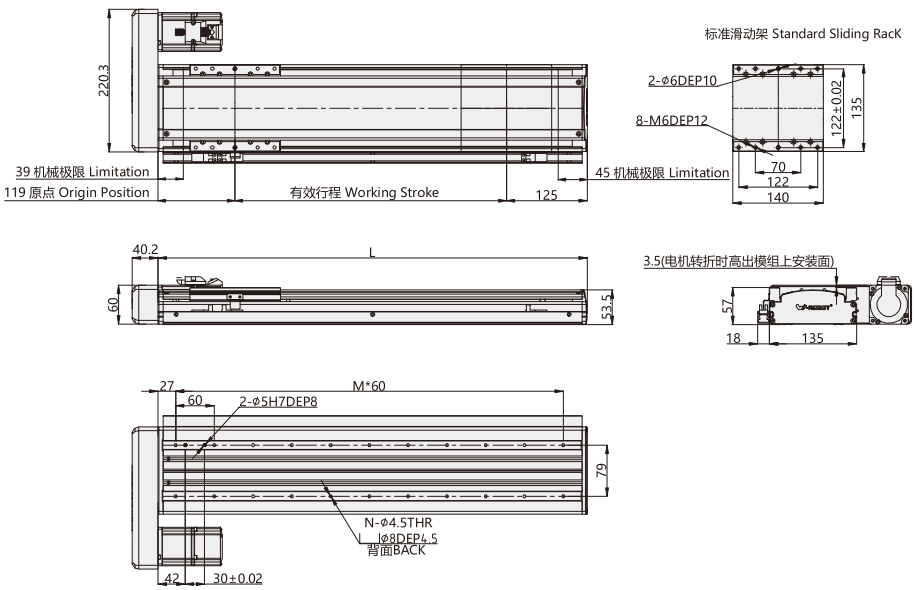

注:以下不含电机重量，如有特殊行程请先与技术人员联系。Note: Not including motor weight，in case special stroke please contact technical services. .

有效行程 Working Stroke	60	120	180	240	300	360	420	480	540	600	660	720	780	840	900	960	1020	1080	1140	1200
L	304	364	424	484	544	604	664	724	784	844	904	964	1024	1084	1144	1204	1264	1324	1384	1444
M	4	5	6	7	8	9	10	11	12	13	14	15	16	17	18	19	20	21	22	23
N	10	12	14	16	18	20	22	24	26	28	30	32	34	36	38	40	42	44	46	48
重量 KG Weight KG	5. 3	5. 7	6. 1	6. 5	6. 9	7. 3	7. 7	8. 1	8. 5	8. 9	9. 3	9. 7	10. 1	10. 5	10. 9	11. 3	11. 7	12. 1	12. 5	12. 9

*带颜色 为常备库产品，可适当缩短交期。*Products with color are available stock and short lead time.

常州库克传动科技有限公司
技术服务专线：189-1589-6797
Technical Service Line www.czkuke.com

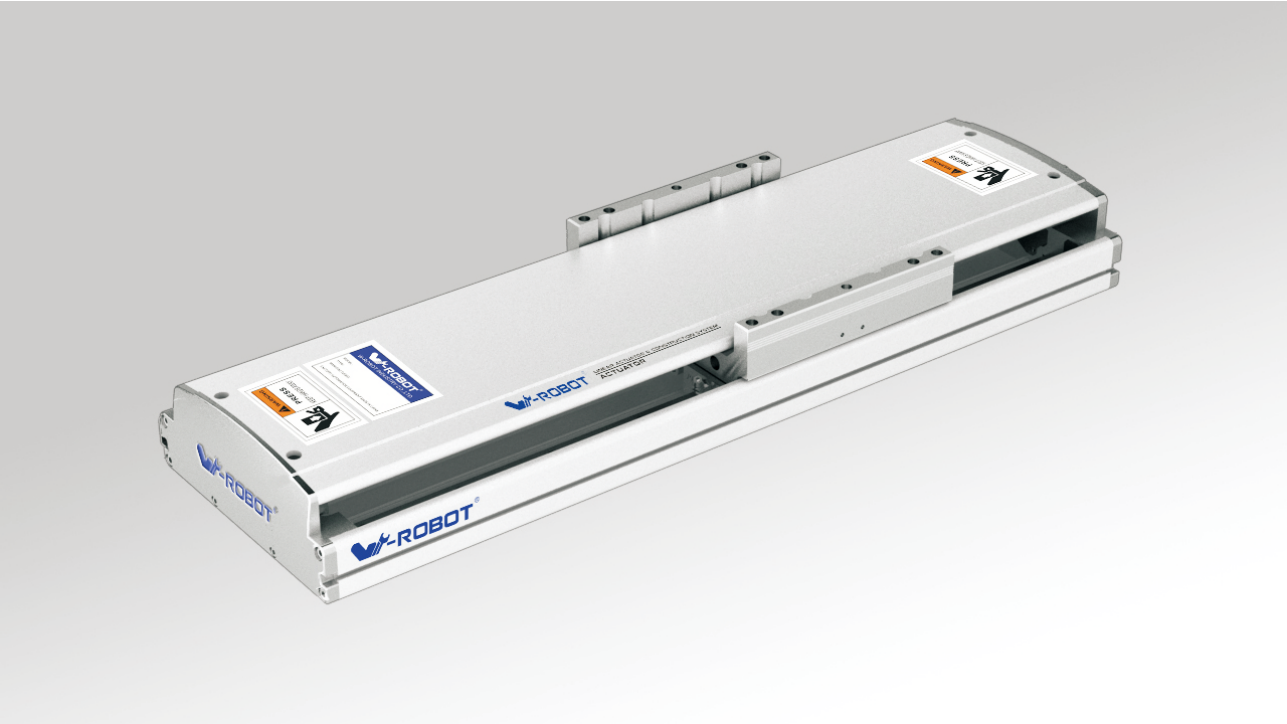

马达安装方式 Motor direction

BA

BC

BL

BR

型号表示方式 Guide for Model Selection

QF17 - L20 - C - S60 - BC - ZP75B - C3 -

本体样式 Base Style	
Q	Q系列 Q Series
F	半密封带框架 Semiclosed with Frame 丝杆驱动结构 Ball Screw Drive
17	本体170mm宽 Body width170

丝杆导程 Ball Screw Lead	
L5	5mm
L10	10mm
L20	20mm
L40	40mm

精度等级 Accuracy class	
C	普通级 Common precision

行程(mm) Stroke(mm)
60-1500

马达方式 Motor way	
BA	基本型 Basis
BC	直联外置 External
BR	马达右折 Right Side
BL	马达左折 Left Side

马达类型 Motor Type		马达功率 Motor power	
P	松下 Panasonic	40	400W
M	三菱 Mitsubishi	75	750W
Y	安川 Yaskawa	刹车 Brakes	
T	台达 Delta	无 No	无刹车 No brake
W	威洛博 W-Robot	B	带刹车 With brake

*为 Z: 代表客户自配电机
*For Z: Motor is from clients

原点开关位置 Original Sensor position		极限开关数量 Limit Sensor Qty	
外置式: External		外置式: External	
C	马达侧 Motor side	2	2个 2pcs
D	反马达侧 Oppsite motor side	3	3个 3pcs
E	无 No	无感应器 No sensor	

感应器类型 Sensor type	
无 No	NPN
P	PNP

非标特注 Non-standard, d.c.,	
无 NO	标准型 Standard
BL1	详细释义请见P3页 Detailed information please see P3
B2	
D01	
U01	
UD01	
H01	
HU01	
HD01	
HUD01	
M01	
S01	

W-ROBOT® 威洛博工业机器人

基本规格 Specification

马达功率 AC (W) Motor power AC (W)		400W/750W			
滚珠丝杆驱动-外径 BallScrew	C级 (C7)		20		
	P级 (C5)				
重复定位精度 Repeatability	C级 (C7)		±0.01		
	P级 (C5)				
滚珠丝杆导程 BallScrew Lead(mm)		5	10	20	40
最快速度 MaximumSpeed(mm/sec) 马达转速 3000 Motor Speed(rpm/mim)		250	500	1000	2000
额定加速度 Rate acceleration (m/sec2)		1. 5	3	3	3
最大载重(kg) Maximum Payload(kg)	水平使用 Horizontal	120/120	105/115	75/83	35/50
	垂直使用 Vertical	45/50	35/40	20/25	7/10
额定推力(N) RatedThrust(N)		1388/2563	694/1281	347/640	170/320
直线导轨 Linear Guide (mm)		20x15.5-2			
联轴器 Coupling (mm) (Motor side) x (Ball Screw Side)		11x12	14x12	14x12	16x12	19x12
马达功率 Motor Output		200W	400W	750W	
原点感应器 Home Sensor		外挂 Outside EE-SX672(NPN) EE-SX672P(PNP)			
		导轨安装 Outside Guide EE-SX674(NPN) EE-SX674P(PNP)			

感应器接线图 < 原点及端点 >
Wiring drawing of inductor(original point and endpoint)

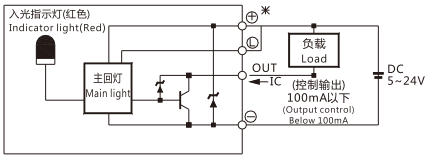

(图一) (Figure 1)

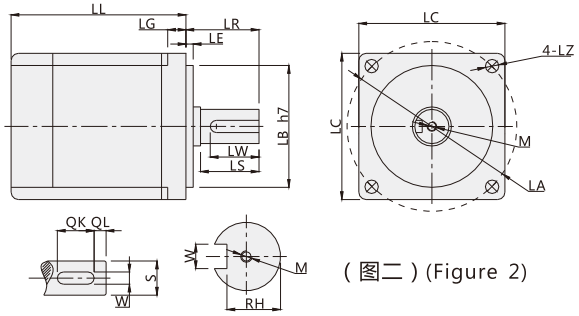

(图二) (Figure 2)

* 以上重复定位精度是300行程范围内所得，如行程加长，则重复定位精度适当放大；行程超过650时会产生丝杆共振，每增加100行程请将速度降低15%；更换不同电机时，请注意图二电机尺寸是否同表一相同，否则需更换联轴器和马达固定座。

* Above repeatability is within strok 300mm,if logner travel needed,it willbe lower.In case stroke over 650 will lead to swing of ball screw,please slow down the speed 15%.Please note figure 2 motor size is same with table 1, or needed to replace coupler and motor holder.)

搭配伺服马达一览表 Servo Motor Matches List

(表一) (Table1)

伺服电机外形尺寸 Servo motor size

功率W Power(W)	品牌 Brand	型号 Type		LL	LL(刹车) LL(Brakes)	LA	LE	LZ	LC	LG	LW	RH	W	LR	S	LB	M	QK	QL
200W	松下 Panasonic	MSMJ022G1 □	V：带刹车 U:无刹车 V:With brake U:No brake	79.5	115.5	70	3	4.5	60	6.5	20	8.5	4h9	30	11h6	50h7	M4x8L	-	-
	台达 Delta	ECMA-C20602 □ S	S：带刹车 R:无刹车 S:With brake R:No brake	105.5	141.5	70	3	5.5	60	7.5	20	11	5	30	14h6	50h7	M4x15L	-	-
	三菱 Mitsubishi	HC-KFS23 □ K	B：带刹车□ ：无刹车 B:With brake □:No brake	99.5	131.5	70	3	5.8	62	7	-	-	-	30	14h6	50h7	-	-	-
400W	松下 Panasonic	MSMJ042G1 □	V：带刹车 U:无刹车 V:With brake U:No brake	99	135	70	3	4.5	60	6.5	20	11	5h9	30	14h6	50h7	M5x10L	-	-
	台达 Delta	ECMA-C20604 □ S	S：带刹车 R:无刹车 S:With brake R:No brake	130.7	166.6	70	3	5.5	60	7.5	20	11	5	30	14h6	50h7	M4x15L	-	-
		ECMA-C20804 □ S	S：带刹车 R:无刹车 S:With brake R:No brake	112.3	152.8	90	3	6.6	80	8	20	11	5	35	14h6	70h7	M4x15L	-	-
	三菱 Mitsubishi	HC-KFS43 □ K	B：带刹车□ ：无刹车 B:With brake □:No brake	124.5	165.5	70	3	5.8	62	7	-	-	-	30	14h6	50h7	-	-	-
750W	松下 Panasonic	MSMJ082G1 □	V：带刹车 U:无刹车 V:With brake U:No brake	122	149	90	3	6	80	8	25	15.5	6h9	35	19h6	70h7	M5x10L	-	-
	台达 Delta	ECMA-C20807 □ S	S：带刹车 R:无刹车 S:With brake R:No brake	138.3	178	90	3	6.6	80	8	25	15.5	6	35	19h6	70h7	M6x20L	-	-
		ECMA-C20907 □ S	S：带刹车 R:无刹车 S:With brake R:No brake	130.2	161.3	100	3	6.6	86	8	20	13	5	35	16h6	80h7	M5x15L	-	-
	三菱 Mitsubishi	HC-KFS73 □ K	B：带刹车□ ：无刹车 B:With brake □:No brake	142	177.5	90	3	6.6	82	8	-	-	-	40	19h6	70h7	-	-	-

□表示为空 Stand for empty

容许负载力矩表 Allow Load Torque Table

(单位：mm) (Unit：mm)

(单位：N.m) (Unit：N.m)

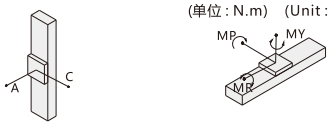

水平安装 Horizontal installation		A	B	C
导程 5 Lead 5	60kg	2980	435	577
	100kg	2000	207	331
	120kg	1846	202	269
导程 10 Lead 10	60kg	2440	428	570
	75kg	2010	253	336
	95kg	1851	207	274
导程 16 Lead 16	30kg	2652	899	994
	50kg	1775	526	593
	83kg	1396	317	267
导程 20 Lead 20	10kg	3545	2738	2003
	20kg	2545	1360	1185
	35kg	2640	664	739

墙面安装 Wall installation		A	B	C
导程 5 Lead 5	60kg	530	350	2438
	100kg	277	165	1995
	120kg	215	118	1836
导程 10 Lead 10	60kg	533	353	2441
	75kg	293	179	2010
	95kg	230	133	1851
导程 16 Lead 16	30kg	982	815	2573
	50kg	569	442	1680
	83kg	337	232	1258
导程 20 Lead 20	10kg	2020	2671	3500
	20kg	1200	1281	2480
	35kg	755	591	2518

垂直安装 Vertical installation		A	C
导程 5 Lead 5	20kg	1510	1220
	30kg	1210	990
	50kg	992	962
导程 10 Lead 10	15kg	1778	1778
	25kg	1050	1050
	40kg	750	750
导程 16 Lead 16	5kg	1700	1700
	10kg	2202	2202
	25kg	1485	1485
导程 20 Lead 20	7kg	650	650
	-	-	-
	-	-	-

最大静态力矩 Maximum static torque	
MY	1032
MP	1034
MR	908

常州库克传动科技有限公司
技术服务专线：189-1589-6797
Technical Service Line www.czkuke.com

BA:基本型(Basis)

单位 Unit (mm)

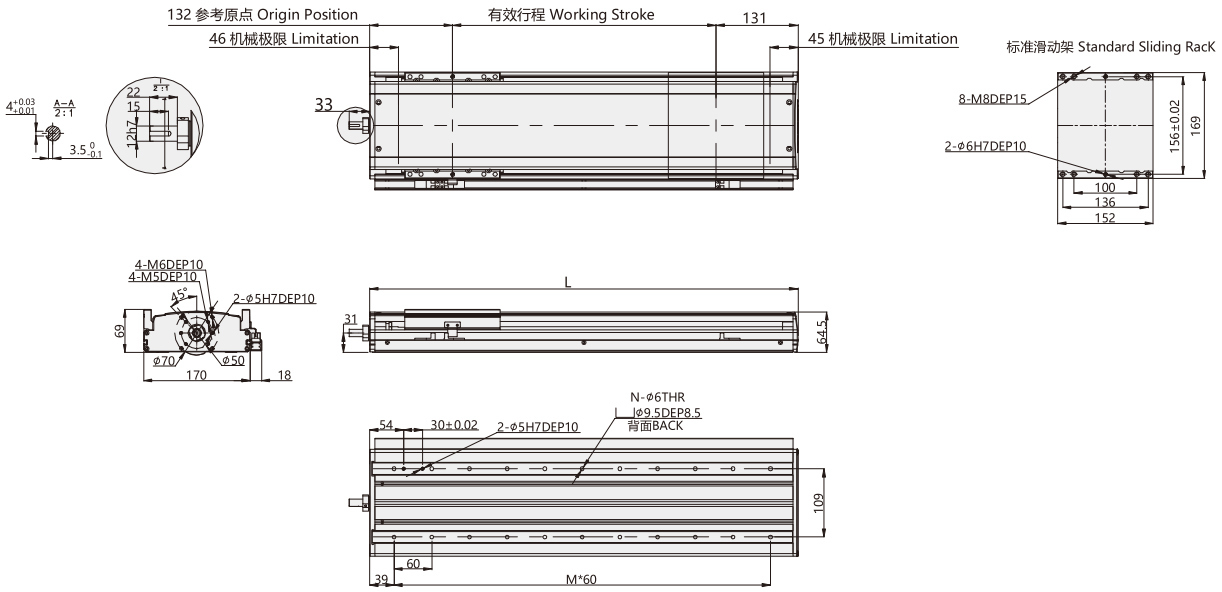

注:以下不含电机重量，如有特殊行程请先与技术人员联系。Note: Not including motor weight , in case special stroke please contact technical services. .

有效行程 Working Stroke	60	120	180	240	300	360	420	480	540	600	660	720	780	840	900	960	1020	1080	1140	1200	1260	1320	1380	1440	1500
L	323	383	443	503	563	623	683	743	803	863	923	983	1043	1103	1163	1223	1283	1343	1403	1463	1523	1583	1643	1703	1763
M	4	5	6	7	8	9	10	11	12	13	14	15	16	17	18	19	20	21	22	23	24	25	26	27	28
N	10	12	14	16	18	20	22	24	26	28	30	32	34	36	38	40	42	44	46	48	50	52	54	56	58
重量KG Weight KG	7. 3	7. 7	8. 1	8. 5	8. 9	9. 3	9. 7	10. 1	10. 5	10. 9	11. 3	11. 7	12. 1	12. 5	12. 9	13. 3	13. 7	14. 1	14. 5	14. 9	15. 3	15. 7	16. 1	16. 5	16. 9

*带颜色 为常备库产品，可适当缩短交期。*Products with color are available stock and short lead time.

BC:直联外置(External)

单位 Unit (mm)

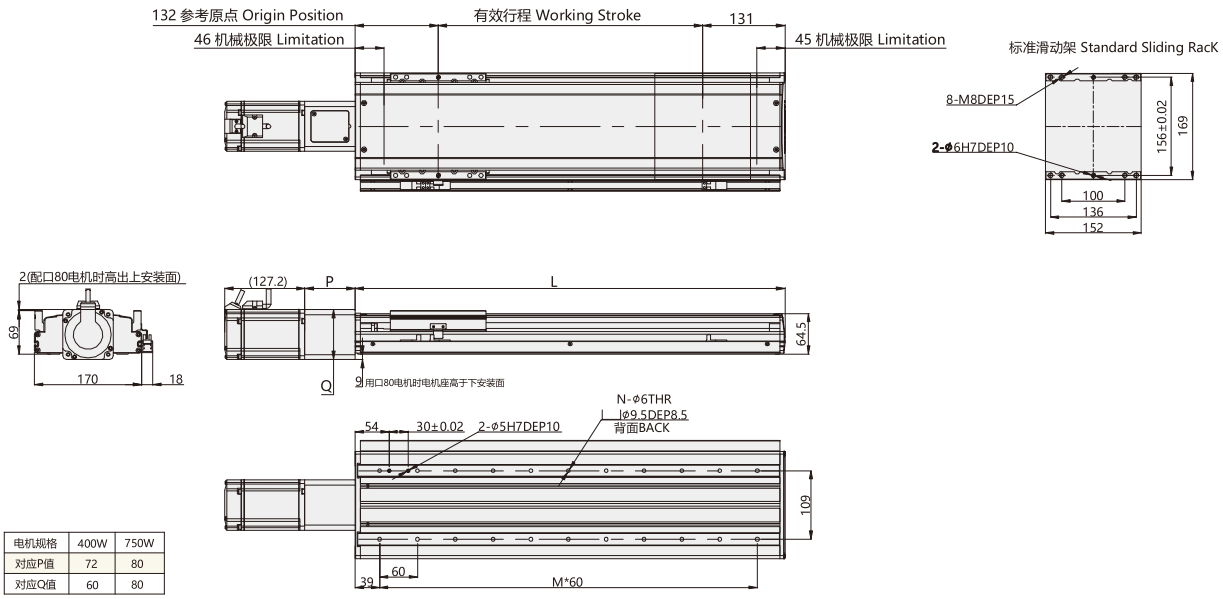

电机规格	400W	750W
对应P值	72	80
对应Q值	60	80

注:以下不含电机重量，如有特殊行程请先与技术人员联系。Note: Not including motor weight , in case special stroke please contact technical services. .

有效行程 Working Stroke	60	120	180	240	300	360	420	480	540	600	660	720	780	840	900	960	1020	1080	1140	1200	1260	1320	1380	1440	1500
L	323	383	443	503	563	623	683	743	803	863	923	983	1043	1103	1163	1223	1283	1343	1403	1463	1523	1583	1643	1703	1763
M	4	5	6	7	8	9	10	11	12	13	14	15	16	17	18	19	20	21	22	23	24	25	26	27	28
N	10	12	14	16	18	20	22	24	26	28	30	32	34	36	38	40	42	44	46	48	50	52	54	56	58
重量KG Weight KG	7. 6	8. 0	8. 4	8. 8	9. 2	9. 6	10	10. 4	10. 8	11. 2	11. 6	12	12. 4	12. 8	13. 2	13. 6	14	14. 4	14. 8	15. 2	15. 6	16	16. 4	16. 8	17. 2

*带颜色 为常备库产品，可适当缩短交期。*Products with color are available stock and short lead time.

BL:马达左折(Left Side)

单位 Unit (mm)

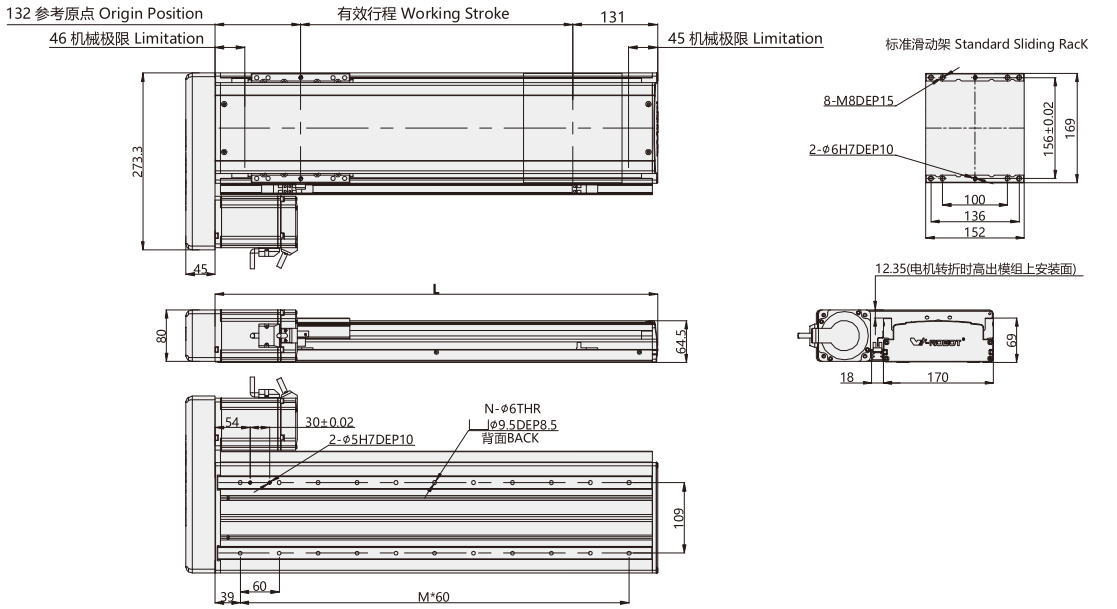

注:以下不含电机重量，如有特殊行程请先与技术人员联系。Note: Not including motor weight，in case special stroke please contact technical services. .

有效行程 Working Stroke	60	120	180	240	300	360	420	480	540	600	660	720	780	840	900	960	1020	1080	1140	1200	1260	1320	1380	1440	1500
L	323	383	443	503	563	623	683	743	803	863	923	983	1043	1103	1163	1223	1283	1343	1403	1463	1523	1583	1643	1703	1763
M	4	5	6	7	8	9	10	11	12	13	14	15	16	17	18	19	20	21	22	23	24	25	26	27	28
N	10	12	14	16	18	20	22	24	26	28	30	32	34	36	38	40	42	44	46	48	50	52	54	56	58
重量 KG Weight KG	8. 3	8. 7	9. 1	9. 5	9. 9	10. 3	10. 7	11. 1	11. 5	11. 9	12. 3	12. 7	13. 1	13. 5	13. 9	14. 3	14. 7	15. 1	15. 5	15. 9	16. 3	16. 7	17. 1	17. 5	17. 9

*带颜色 为常备库产品，可适当缩短交期。*Products with color are available stock and short lead time.

BR:马达右折(Right Side)

单位 Unit (mm)

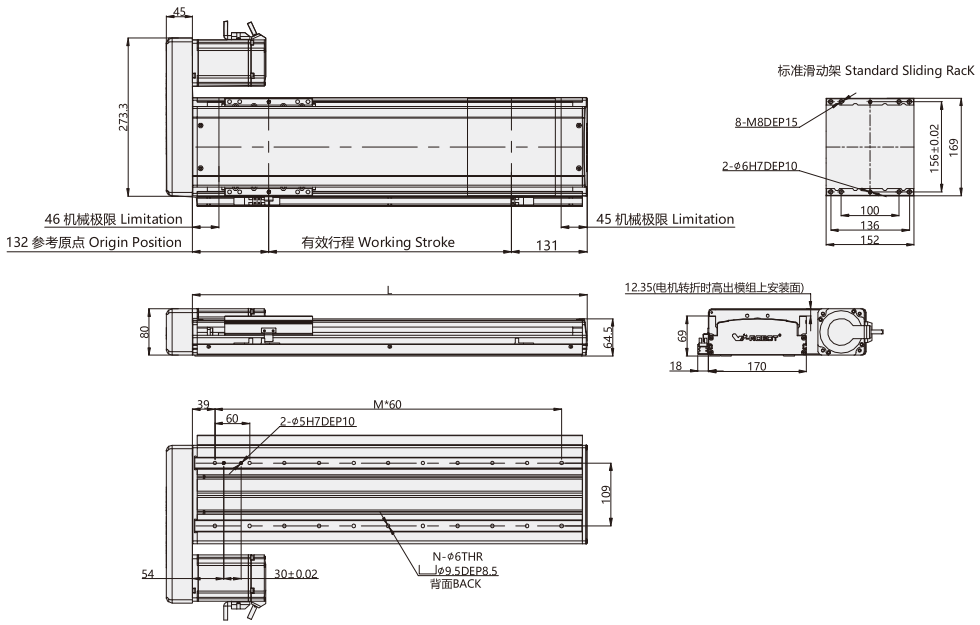

注:以下不含电机重量，如有特殊行程请先与技术人员联系。Note: Not including motor weight，in case special stroke please contact technical services. .

有效行程 Working Stroke	60	120	180	240	300	360	420	480	540	600	660	720	780	840	900	960	1020	1080	1140	1200	1260	1320	1380	1440	1500
L	323	383	443	503	563	623	683	743	803	863	923	983	1043	1103	1163	1223	1283	1343	1403	1463	1523	1583	1643	1703	1763
M	4	5	6	7	8	9	10	11	12	13	14	15	16	17	18	19	20	21	22	23	24	25	26	27	28
N	10	12	14	16	18	20	22	24	26	28	30	32	34	36	38	40	42	44	46	48	50	52	54	56	58
重量 KG Weight KG	8. 3	8. 7	9. 1	9. 5	9. 9	10. 3	10. 7	11. 1	11. 5	11. 9	12. 3	12. 7	13. 1	13. 5	13. 9	14. 3	14. 7	15. 1	15. 5	15. 9	16. 3	16. 7	17. 1	17. 5	17. 9

*带颜色 为常备库产品，可适当缩短交期。*Products with color are available stock and short lead time.

常州库克传动科技有限公司
技术服务专线：189-1589-6797
Technical Service Line www.czkuke.com

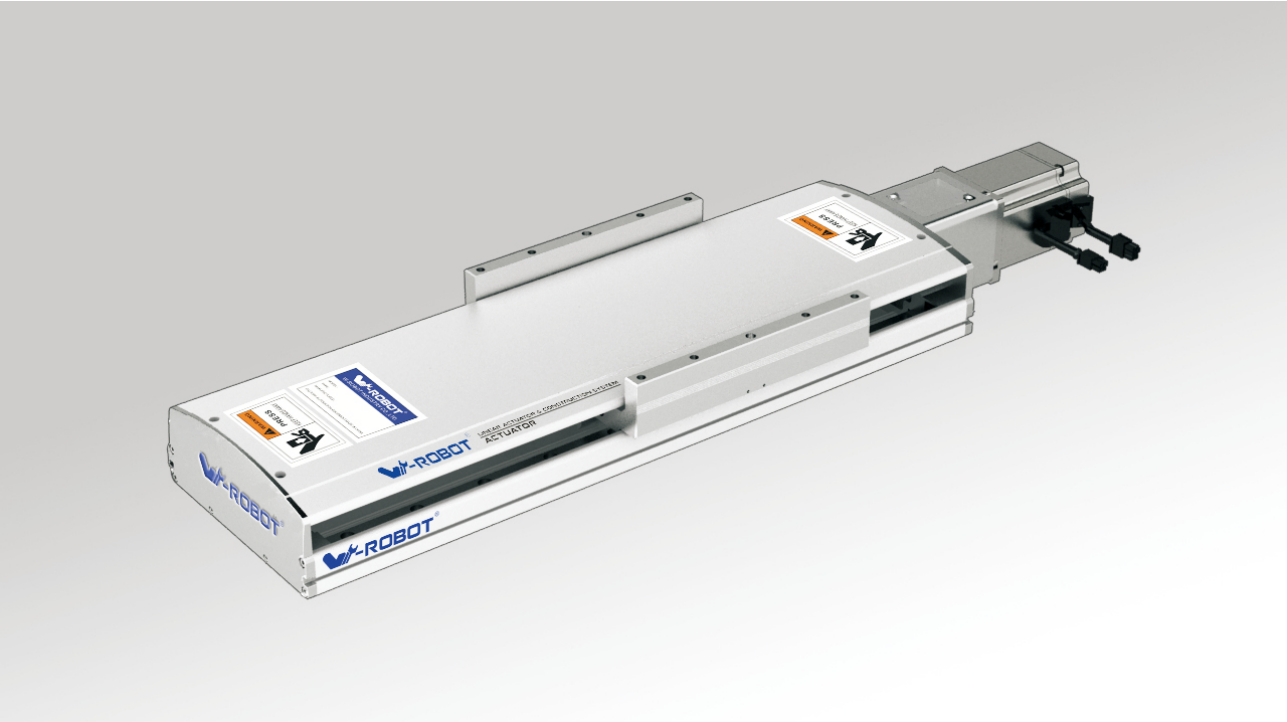

马达安装方式 Motor direction

BA

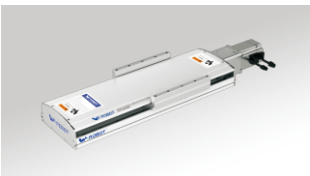
BC

BL

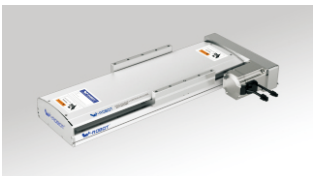
BR

型号表示方式 Guide for Model Selection

QF20 - L25 - C - S60 - BC - ZP75B - C3 -

本体样式 Base Style	
Q	Q系列 Q Series
F	半密封带框架 Semiclosed with Frame 丝杆驱动结构 Ball Screw Drive
20	本体200mm宽 Body width200

丝杆导程 Ball Screw Lead	
L5	5mm
L10	10mm
L25	25mm

精度等级 Accuracy class	
C	普通级 Common precision

行程(mm) Stroke(mm)
60-1500

马达方式 Motor way	
BA	基本型 Basis
BC	直联外置 External
BR	马达右折 Right Side
BL	马达左折 Left Side

马达类型 Motor Type		马达功率 Motor power	
P	松下 Panasonic	75	750W
M	三菱 Mitsubishi	刹车 Brakes	
Y	安川 Yaskawa	无 No	无刹车 No brake
T	台达 Delta	B	带刹车 With brake
W	威洛博 W-Robot		

*为 Z: 代表客户自配电机
*For Z: Motor is from clients

原点开关位置 Original Sensor position		极限开关数量 Limit Sensor Qty	
外置式: External		外置式: External	
C	马达侧 Motor side	2	2个 2pcs
D	反马达侧 Oppsite motor side	3	3个 3pcs
E	无 No	无感应器 No sensor	

感应器类型 Sensor type	
无 No	NPN
P	PNP

非标特注 Non-standard, d.c.,	
无 NO	标准型 Standard
BL1	详细释义请见P3页 Detailed information please see P3
B2	
D01	
U01	
UD01	
H01	
HU01	
HD01	
HUD01	
M01	
S01	

W-ROBOT® 威洛博工业机器人

基本规格 Specification

马达功率 AC (W) Motor power AC (W)		750W		
滚珠丝杆驱动-外径 BallScrewØ		C级 (C7)	25	
		P级 (C5)		
重复定位精度 Repeatability		C级 (C7)	±0.01	
		P级 (C5)		
滚珠丝杆导程 BallScrew Lead(mm)		5	10	25
最快速度 MaximumSpeed(mm/sec) 马达转速 3000 Motor Speed(rpm/mim)		250	500	1250
额定加速度 Rate acceleration (m/sec2)		1. 5	3	3
最大载重(kg) Maximum Payload(kg)	水平使用 Horizontal	150	140	120
	垂直使用 Vertical	65	54	25
额定推力(N) RatedThrust(N)		2100	1050	420
直线导轨 Linear Guide (mm)		23x18-2		
联轴器 Coupling (mm) (Motor side) x (Ball Screw Side)		19x15		
马达功率 Motor Output		750W		
原点感应器 Home Sensor		外挂 Outside EE-SX672(NPN) EE-SX672P(PNP)		
		导轨安装 Outside Guide EE-SX674(NPN) EE-SX674P(PNP)		

感应器接线图 < 原点及端点 >
Wiring drawing of inductor(original point and endpoint)

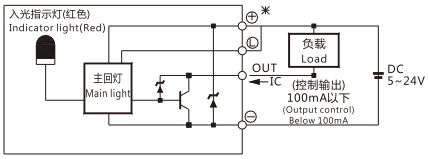

(图一) (Figure 1)

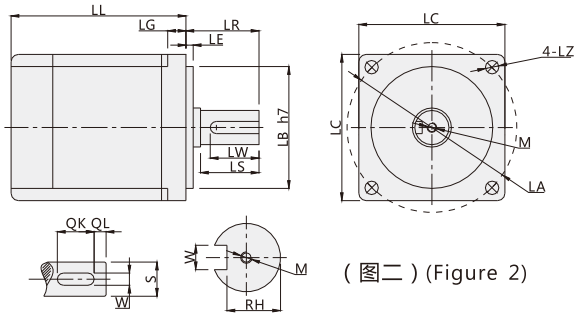

(图二) (Figure 2)

* 以上重复定位精度是300行程范围内所得，如行程加长，则重复定位精度适当放大；行程超过650时会产生丝杆共振，每增加100行程请将速度降低15%；更换不同电机时，请注意图二电机尺寸是否同表一相同，否则需更换联轴器和马达固定座。

* Above repeatability is within strok 300mm,if logner travel needed,it willbe lower.In case stroke over 650 will lead to swing of ball screw,please slow down the speed 15%.Please note figure 2 motor size is same with table 1, or needed to replace coupler and motor holder.)

搭配伺服马达一览表 Servo Motor Matches List

(表一) (Table1)

伺服电机外形尺寸 Servo motor size																			
功率W Power(W)	品牌 Brand	型号 Type		LL	LL(刹车) LL(Brakes)	LA	LE	LZ	LC	LG	LW	RH	W	LR	S	LB	M	QK	QL
750W	松下 Panasonic	MSMJ082G1 □	V : 带刹车 U:无刹车 V:With brake U:No brake	122	149	90	3	6	80	8	25	15.5	6h9	35	19h6	70h7	M5x10L	-	-
	台达 Delta	ECMA-C20807 □ S	S : 带刹车 R:无刹车 S:With brake R:No brake	138.3	178	90	3	6.6	80	8	25	15.5	6	35	19h6	70h7	M6x20L	-	-
		ECMA-C20907 □ S	S : 带刹车 R:无刹车 S:With brake R:No brake	130.2	161.3	100	3	6.6	86	8	20	13	5	35	16h6	80h7	M5x15L	-	-
	三菱 Mitsubishi	HC-KFS73 □ K	B : 带刹车□ ：无刹车 B:With brake □:No brake	142	177.5	90	3	6.6	82	8	-	-	-	40	19h6	70h7	-	-	-

□表示为空 Stand for empty

容许负载力矩表 Allow Load Torque Table

(单位 : mm) (Unit : mm)

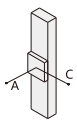

(单位 : N.m) (Unit : N.m)

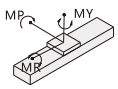

水平安装 Horizontal installation		A	B	C
导程 5 Lead 5	60kg	3672	653	866
	100kg	3000	370	497
	150kg	2493	273	363
导程 10 Lead 10	60kg	2652	899	994
	100kg	1775	526	593
	150kg	1396	317	267
导程 25 Lead 25	50kg	2862	956	1191
	80kg	2412	581	773
	120kg	2025	373	556

墙面安装 Wall installation		A	B	C
导程 5 Lead 5	60kg	795	525	3657
	100kg	416	248	2993
	150kg	290	159	2479
导程 10 Lead 10	60kg	982	815	2573
	100kg	569	442	1680
	150kg	337	232	1258
导程 25 Lead 25	50kg	1207	879	2862
	80kg	779	504	2412
	120kg	515	295	2025

垂直安装 Vertical installation		A	C
导程 5 Lead 5	30kg	2688	2688
	50kg	1893	1893
	70kg	1640	1640
导程 10 Lead 10	20kg	2297	2297
	30kg	1518	1518
	45kg	999	999
导程 25 Lead 25	15kg	2767	2767
	20kg	2100	2100
	25kg	1702	1702

最大静态力矩 Maximum static torque	
MY	2052
MP	2052
MR	1810

常州库克传动科技有限公司
技术服务专线：189-1589-6797
Technical Service Line www.czkuke.com

BA:基本型(Basis)

单位 Unit (mm)

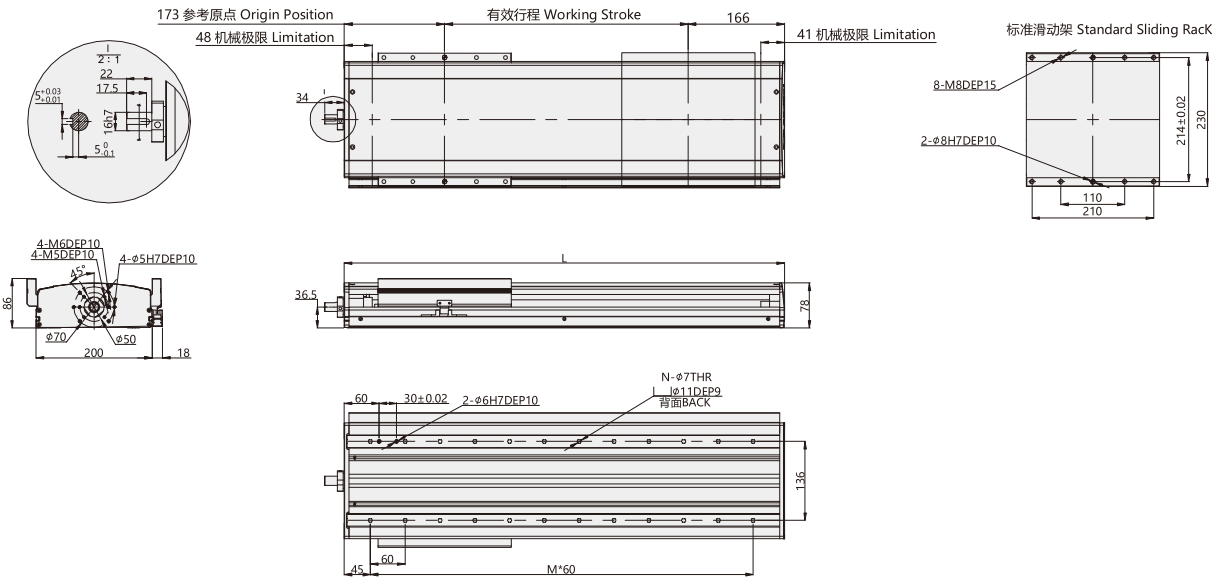

注:以下不含电机重量，如有特殊行程请先与技术人员联系。Note: Not including motor weight，in case special stroke please contact technical services. .

有效行程 Working Stroke	60	120	180	240	300	360	420	480	540	600	660	720	780	840	900	960	1020	1080	1140	1200	1260	1320	1380	1440	1500
L	399	459	519	579	639	699	759	819	879	939	999	1059	1119	1179	1239	1299	1359	1419	1479	1539	1599	1659	1719	1779	1839
M	5	6	7	8	9	10	11	12	13	14	15	16	17	18	19	20	21	22	23	24	25	26	27	28	29
N	12	14	16	18	20	22	24	26	28	30	32	34	36	38	40	42	44	46	48	50	52	54	56	58	60
重量 KG Weight KG	14.6	15.2	15.8	16.4	17	17.6	18.2	18.8	19.4	20.0	20.6	21.2	21.8	22.4	23.0	23.6	24.2	24.8	25.4	26	26.6	27.2	27.8	28.4	29

*带颜色 为常备库产品，可适当缩短交期。*Products with color are available stock and short lead time.

BC:直联外置(External)

单位 Unit (mm)

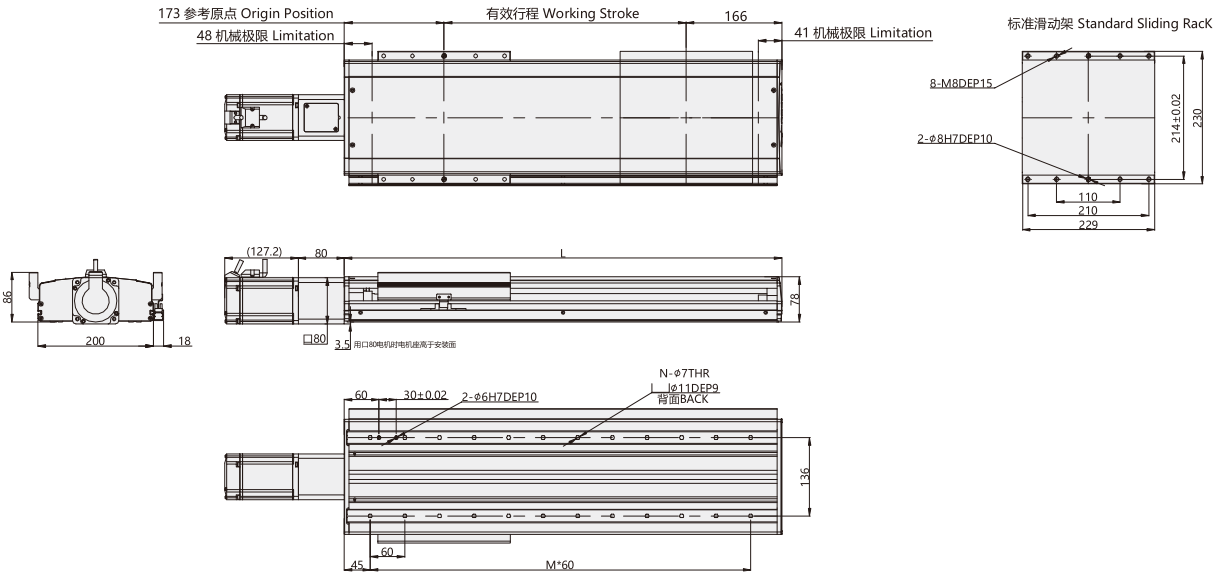

注:以下不含电机重量，如有特殊行程请先与技术人员联系。Note: Not including motor weight，in case special stroke please contact technical services. .

有效行程 Working Stroke	60	120	180	240	300	360	420	480	540	600	660	720	780	840	900	960	1020	1080	1140	1200	1260	1320	1380	1440	1500
L	399	459	519	579	639	699	759	819	879	939	999	1059	1119	1179	1239	1299	1359	1419	1479	1539	1599	1659	1719	1779	1839
M	5	6	7	8	9	10	11	12	13	14	15	16	17	18	19	20	21	22	23	24	25	26	27	28	29
N	12	14	16	18	20	22	24	26	28	30	32	34	36	38	40	42	44	46	48	50	52	54	56	58	60
重量 KG Weight KG	14. 9	15. 5	16. 1	16. 7	17. 3	17. 9	18. 5	19. 1	19. 7	20. 3	20. 9	21. 5	22. 1	22. 7	23. 3	23. 9	24. 5	25. 1	25. 7	26. 3	26. 9	27. 5	28. 1	28. 7	29. 3

*带颜色 为常备库产品，可适当缩短交期。*Products with color are available stock and short lead time.

BL:马达左折(Left Side)

单位 Unit (mm)

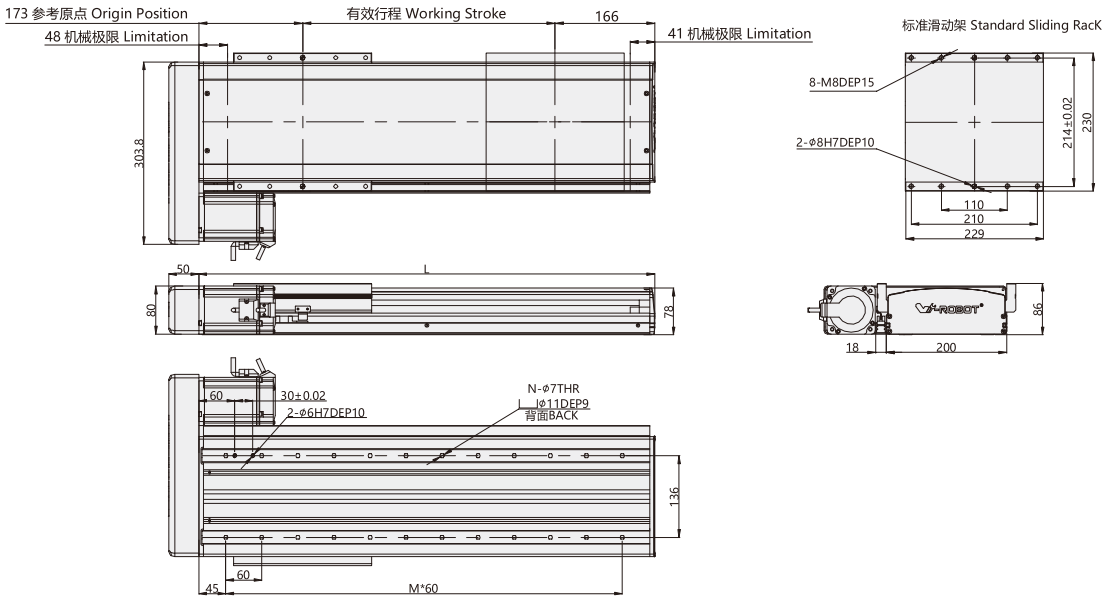

注:以下不含电机重量，如有特殊行程请先与技术人员联系。Note: Not including motor weight，in case special stroke please contact technical services. .

有效行程 Working Stroke	60	120	180	240	300	360	420	480	540	600	660	720	780	840	900	960	1020	1080	1140	1200	1260	1320	1380	1440	1500
L	399	459	519	579	639	699	759	819	879	939	999	1059	1119	1179	1239	1299	1359	1419	1479	1539	1599	1659	1719	1779	1839
M	5	6	7	8	9	10	11	12	13	14	15	16	17	18	19	20	21	22	23	24	25	26	27	28	29
N	12	14	16	18	20	22	24	26	28	30	32	34	36	38	40	42	44	46	48	50	52	54	56	58	60
重量 KG Weight KG	15. 6	16. 2	16. 8	17. 4	18	18. 6	19. 2	19. 8	20. 4	21	21. 6	22. 2	22. 8	23. 4	24	24. 6	25. 2	25. 8	26. 4	27	27. 6	28. 2	28. 8	29. 4	30

*带颜色 为常备库产品，可适当缩短交期。*Products with color are available stock and short lead time.

BR:马达右折(Right Side)

单位 Unit (mm)

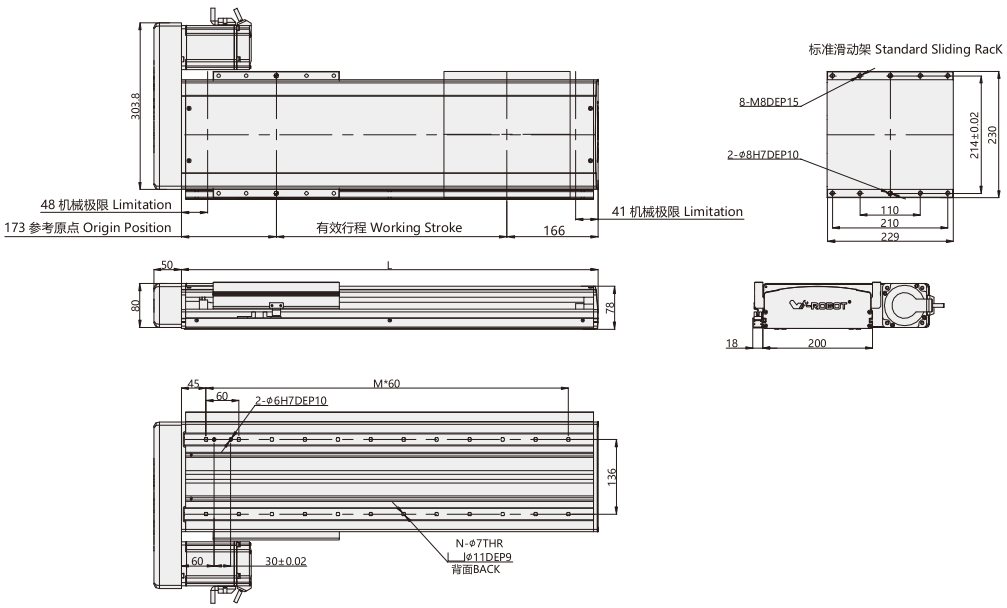

注:以下不含电机重量，如有特殊行程请先与技术人员联系。Note: Not including motor weight，in case special stroke please contact technical services. .

有效行程 Working Stroke	60	120	180	240	300	360	420	480	540	600	660	720	780	840	900	960	1020	1080	1140	1200	1260	1320	1380	1440	1500
L	399	459	519	579	639	699	759	819	879	939	999	1059	1119	1179	1239	1299	1359	1419	1479	1539	1599	1659	1719	1779	1839
M	5	6	7	8	9	10	11	12	13	14	15	16	17	18	19	20	21	22	23	24	25	26	27	28	29
N	12	14	16	18	20	22	24	26	28	30	32	34	36	38	40	42	44	46	48	50	52	54	56	58	60
重量 KG Weight KG	15.6	16.2	16.8	17.4	18	18.6	19.2	19.8	20.4	21	21.6	22.2	22.8	23.4	24	24.6	25.2	25.8	26.4	27	27.6	28.2	28.8	29.4	30

*带颜色 为常备库产品，可适当缩短交期。*Products with color are available stock and short lead time.

常州库克传动科技有限公司
技术服务专线：189-1589-6797
Technical Service Line www.czkuke.com