线性滑台系列
Linear stage series

同步带传动/无尘环境（洁净环境）
Timming belt drive
Dust-free environment

小型
Small Type

RBC5

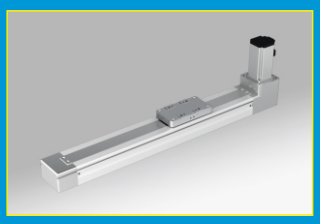

最大行程 Maximum Stroke 800mm
最大负载 Maximum Payload 5KG ----249
本体宽度 Body Width 55mm

小型
Small Type

RBC6

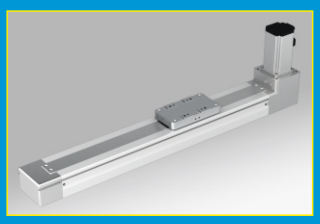

最大行程 Maximum Stroke 800mm
最大负载 Maximum Payload 8KG ----252
本体宽度 Body Width 65mm

标准型
Standard Type

VBC10

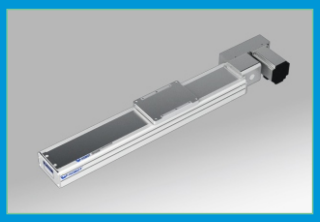

最大行程 Maximum Stroke 3000mm
最大负载 Maximum Payload 25KG ----255
本体宽度 Body Width 100mm

标准型
Standard Type

VBC12

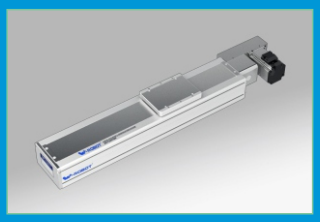

最大行程 Maximum Stroke 3500mm
最大负载 Maximum Payload 30KG ----260
本体宽度 Body Width 120mm

VBC14

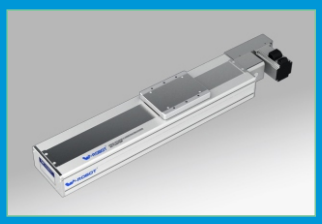

最大行程 Maximum Stroke 3500mm
最大负载 Maximum Payload 40KG ----265
本体宽度 Body Width 140mm

大型
Large Type

VBC17

长行程
Long stroke

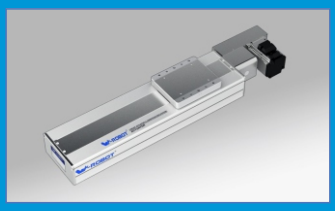

最大行程 Maximum Stroke 3500mm
最大负载 Maximum Payload 55KG ----270
本体宽度 Body Width 170mm

RBC5

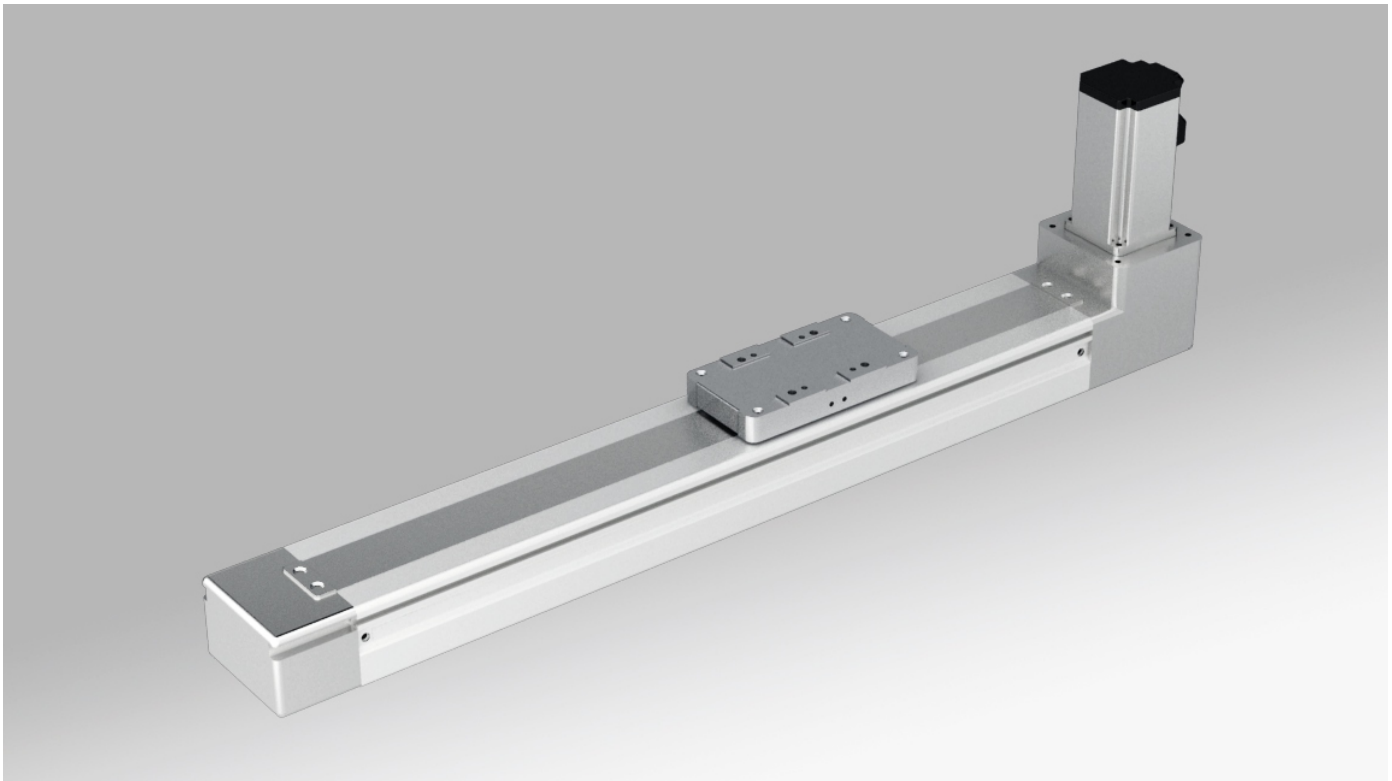

马达安装方式 Motor direction

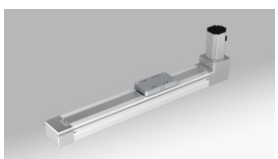

BU

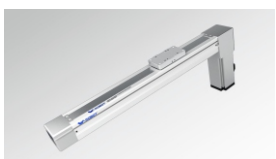

BD

型号表示方式 Guide for Model Selection

RBC5 – L80 – S100 – BU – ZW57 – C3 – ___

本体样式 Base Style	
R	R 系列 R series
BC	洁净型 Cleanse 同步带驱动结构 Belt Type
5	本体55mm宽 Body width55

皮带类型 Leather belt Type	
L	无尘皮带 Clean belt
X	橡胶皮带 Rubber belt
导程 Lead	
80	80mm

行程(mm) Stroke(mm)
100-800

马达方式 Motor way	
BU	马达上折 Upper Side
BD	马达下折 Down Side

马达类型 Motor Type	
W	威洛博 W-Robot

* 为 Z: 代表客户自配电机
* For Z: Motor is from clients

马达功率 Motor power	
57	57-Ø8
刹车 Brakes	
无 No	无刹车 No brake
B	带刹车 With brake

原点开关位置 Original Sensor position	
外置式: External	
C	马达侧 Motor side
D	反马达侧 Oppsite motor side
E	无 No

感应开关数量 Sensor switch	
外置式: External	
2	2个 2pcs
3	3个 3pcs
无感应器 No sensor	

感应器类型 Sensor type	
无 No	NPN
P	PNP

非标特注 Non-standard, d.c.,	
无 No	标准型 Standard type
BL1	详细特殊信息请见P032页 Detailed information please see page032
B2	
D01	
U01	
UD01	
H01	
HU01	
HD01	
HUD01	
M01	
S01	

基本规格 Specification

马达功率 AC (W) Motor power AC (W)		57电机 57 motor
驱动方式 Drive Type		同步带驱动 Timming belt driving
重复定位精度 Repeatability		±0.05
导程 Lead(mm)		80
最快速度 MaximumSpeed(mm/sec) 马达转速 3000 Motor Speed(rpm/mim)		400
最大载重(kg) Maximum Payload(kg)	水平使用 Horizontal	5
	垂直使用 Vertical	/
额定推力(N) RatedThrust(N)		70
直线导轨 Linear Guide (mm)		24x8.5-1
原点感应器 Home Sensor	外挂 Outside	EE-SX672(NPN) EE-SX672P(PNP)
	导轨安装 Outside Guide	EE-SX674(NPN) EE-SX674P(PNP)

感应器接线图 < 原点及端点 >
Wiring drawing of inductor(original point and endpoint)

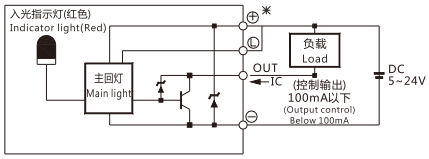

(图一) (Figure 1)

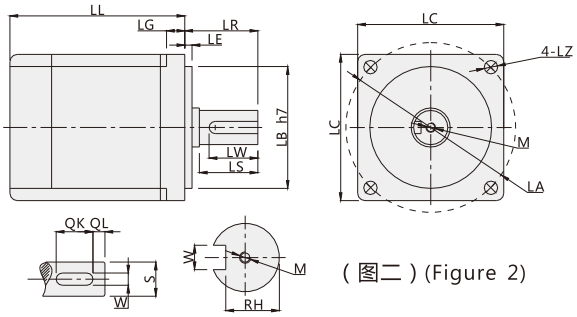

(图二) (Figure 2)

搭配伺服马达一览表 Servo Motor Matches List

(表一) (Table 1)

伺服电机外形尺寸 Servo motor size																			
功率W Power(W)	品牌 Brand	型号 Type		LL	LL(刹车) LL(Brakes)	LA	LE	LZ	LC	LG	LW	RH	W	LR	S	LB	M	QK	QL
57电机 57 motor	威洛博	W57S□	V：带刹车 U:无刹车 V:With brake U:No brake	81	97	66.67	1.6	4.5	57	4.8	15	7.2	-	21	8h6	38.1h7	-	-	-

□表示为空 Stand for empty

容许负载力矩表 Allow Load Torque Table

(单位：mm) (Unit：mm)

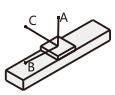

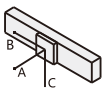

(单位：N.m) (Unit：N.m)

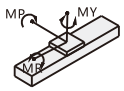

水平安装 Horizontal installation	A	B	C
1kg	250	32	100
2.5kg	108	12	38

墙面安装 Wall installation	A	B	C
1kg	75	23	170
2.5kg	22	0	65

最大静态力矩 Maximum static torque	
MY	56
MP	56
MR	95

BD:马达下折(Down Side)

单位 Unit (mm)

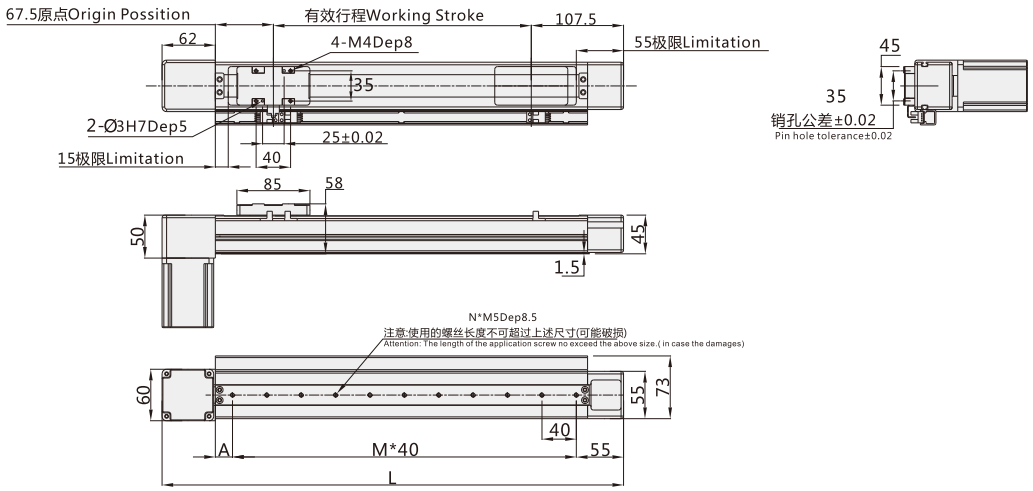

注:以下不含电机重量。 Note: Not includingmotorweight.

有效行程 Working Stroke	100	150	200	250	300	350	400	450	500	550	600	650	700	750	800
L	337	387	437	487	537	587	637	687	737	787	837	887	937	987	1037
M	5	6	7	9	10	11	12	14	15	16	17	19	20	21	22
N	6	7	8	10	11	12	13	15	16	17	18	20	21	22	23
A	20	30	40	10	20	30	40	10	20	30	40	10	20	30	40
重量KG Weight KG	2.2	2.3	2.4	2.5	2.6	2.7	2.8	2.9	3	3.1	3.2	3.3	3.4	3.5	3.6

*如有特殊行程请先与技术人员联系。 *In case special stroke please contact technical services.

BU:马达上折(Upper Side)

单位 Unit (mm)

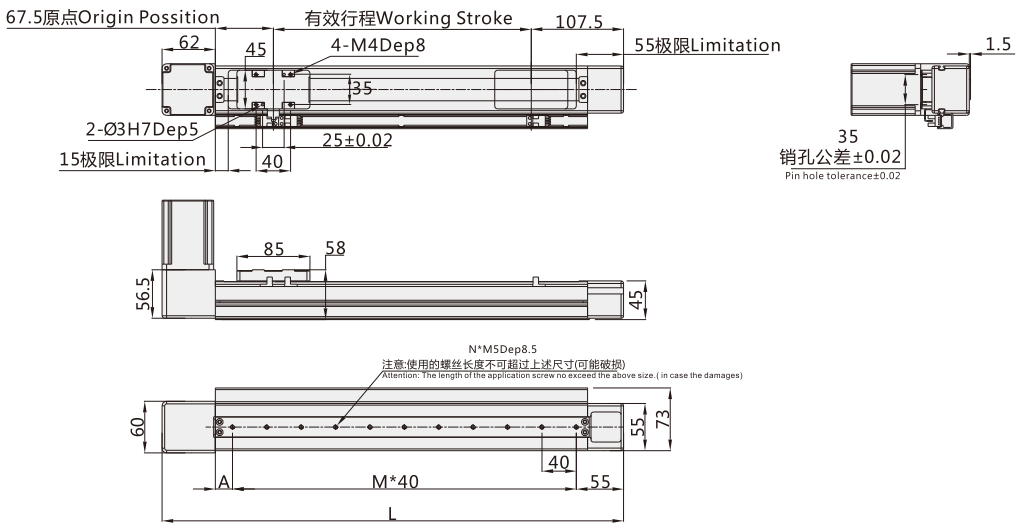

注:以下不含电机重量。 Note: Not includingmotorweight.

有效行程 Working Stroke	100	150	200	250	300	350	400	450	500	550	600	650	700	750	800
L	337	387	437	487	537	587	637	687	737	787	837	887	937	987	1037
M	5	6	7	9	10	11	12	14	15	16	17	19	20	21	22
N	6	7	8	10	11	12	13	15	16	17	18	20	21	22	23
A	20	30	40	10	20	30	40	10	20	30	40	10	20	30	40
重量KG Weight KG	2.2	2.3	2.4	2.5	2.6	2.7	2.8	2.9	3	3.1	3.2	3.3	3.4	3.5	3.6

*如有特殊行程请先与技术人员联系。 *In case special stroke please contact technical services.

RBC6

W-ROBOT®
威洛博工业机器人

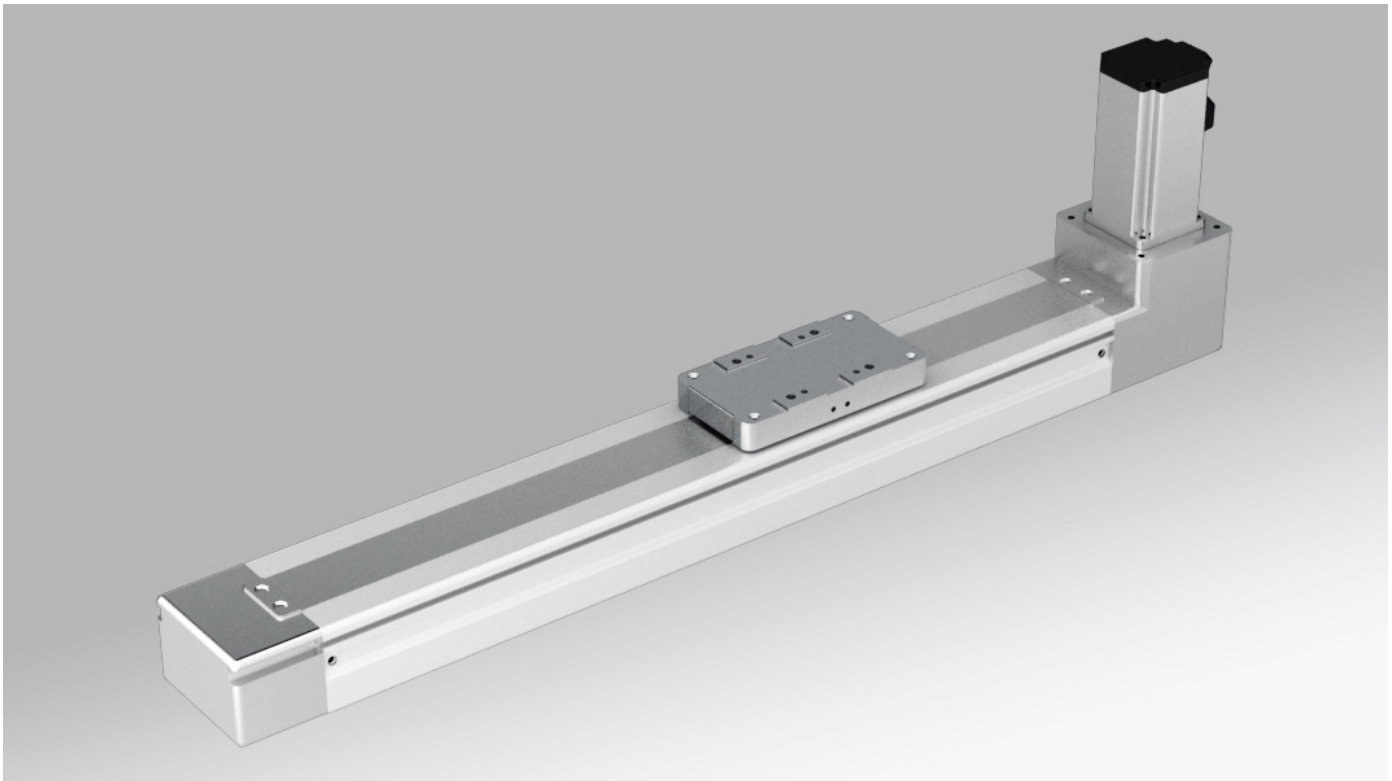

马达安装方式 Motor direction

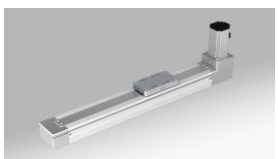

BU

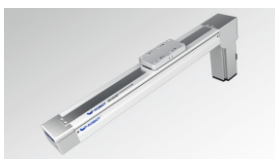

BD

型号表示方式 Guide for Model Selection

RBC6 — L80 — S100 — BU — ZW57 — C3 — ____

本体样式 Base Style	
R	R 系列 R series
BC	洁净型 Cleanse 同步带驱动结构 Belt Type
6	本体65mm宽 Body width65

皮带类型 Leather belt Type	
L	无尘皮带 Clean belt
X	橡胶皮带 Rubber belt
导程 Lead	
80	80mm

行程(mm) Stroke(mm)
100-800

马达方式 Motor way	
BU	马达上折 Upper Side
BD	马达下折 Down Side

马达类型 Motor Type	
W	威洛博 W-Robot

* 为 Z: 代表客户自配电机
* For Z: Motor is from clients

马达功率 Motor power	
57	57-Ø8
刹车 Brakes	
无 No	无刹车 No brake
B	带刹车 With brake

原点开关位置 Original Sensor position		感应开关数量 Sensor switch	
外置式: External		外置式: External	
C	马达侧 Motor side	2	2个 2pcs
D	反马达侧 Oppsite motor side	3	3个 3pcs
E	无 No	无感应器 No sensor	

感应器类型 Sensor type	
无 No	NPN
P	PNP

非标特注 Non-standard, d.c.,	
无 No	标准型 Standard type
BL1	详细释义请见P032页 Detailed information please see page 032
B2	
D01	
U01	
UD01	
H01	
HU01	
HD01	
HUD01	
M01	
S01	

常州库克传动科技有限公司
技术服务专线:189-1589-6797
Technical Service Line www.czkuke.com

■ 基本规格 Specification

马达功率 AC (W) Motor power AC (W)		57电机 57 motor
驱动方式 Drive Type		同步带驱动 Timming belt driving
重复定位精度 Repeatability		±0.05
导程 Lead(mm)		80
最快速度 MaximumSpeed(mm/sec) 马达转速 3000 Motor Speed(rpm/mim)		400
最大载重(kg) Maximum Payload(kg)	水平使用 Horizontal	8
	垂直使用 Vertical	/
额定推力(N) RatedThrust(N)		70
直线导轨 Linear Guide (mm)		42x9.5-1
原点感应器 Home Sensor	外挂 Outside	EE-SX672(NPN) EE-SX672P(PNP)
	导轨安装 Outside Guide	EE-SX674(NPN) EE-SX674P(PNP)

感应器接线图 < 原点及端点 >
Wiring drawing of inductor(original point and endpoint)

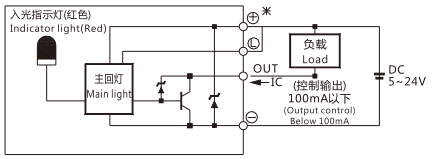

(图一) (Figure 1)

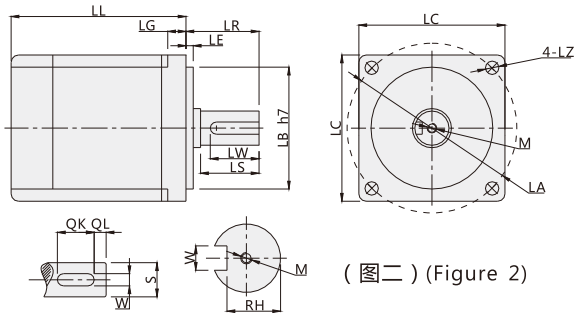

(图二) (Figure 2)

■ 搭配伺服马达一览表 Servo Motor Matches List

(表一) (Table 1)

伺服电机外形尺寸 Servo motor size																			
功率W Power(W)	品牌 Brand	型号 Type		LL	LL(刹车) LL(Brakes)	LA	LE	LZ	LC	LG	LW	RH	W	LR	S	LB	M	QK	QL
57电机 57 motor	威洛博 W-ROBOT	W57S□	V：带刹车 U:无刹车 V:With brake U:No brake	81	97	66.67	1.6	4.5	57	4.8	15	7.2	-	21	8h6	38.1h7	-	-	-

□表示为空 Stand for empty

■ 容许负载力矩表 Allow Load Torque Table

(单位：mm) (Unit：mm)

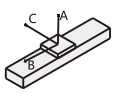

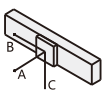

(单位：N.m) (Unit：N.m)

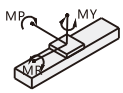

水平安装 Horizontal installation	A	B	C
2.5kg	250	32	100
5kg	108	12	38

墙面安装 Wall installation	A	B	C
2.5kg	75	23	170
5kg	22	0	65

最大静态力矩 Maximum static torque	
MY	56
MP	56
MR	95

BD:马达下折(Down Side)

单位 Unit (mm)

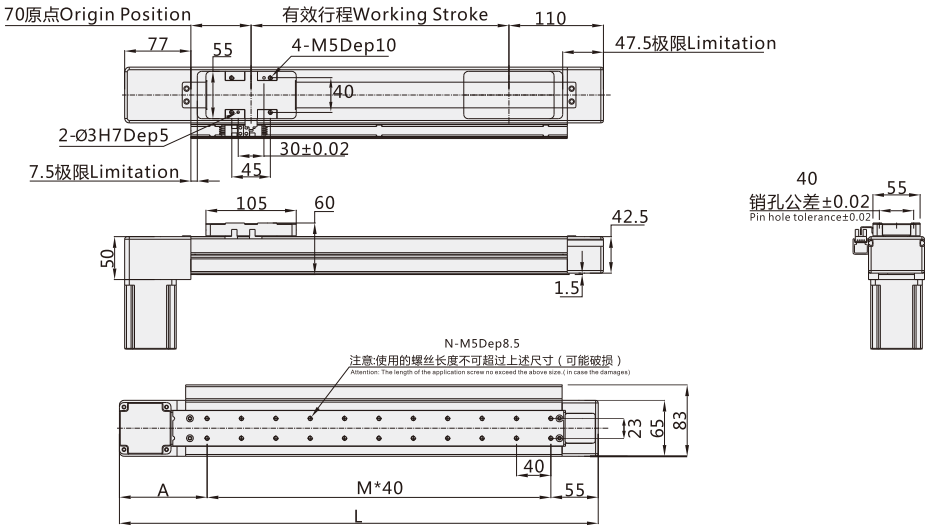

注:以下不含电机重量。 Note: Not includingmotorweight.

有效行程 Working Stroke	100	150	200	250	300	350	400	450	500	550	600	650	700	750	800
L	357	407	457	507	557	607	657	707	757	807	857	907	957	1007	1057
M	5	7	8	9	10	12	13	14	15	17	18	19	20	22	23
N	12	16	18	22	22	26	28	30	32	36	38	40	42	46	48
A	102	72	82	92	102	72	82	92	102	72	82	92	102	72	82
重量KG Weight KG	2.7	2.9	3.1	3.3	3.5	3.7	3.9	4.1	4.3	4.5	4.7	4.9	5.1	5.3	5.5

*如有特殊行程请先与技术人员联系。 *In case special stroke please contact technical services.

BU:马达上折(Upper Side)

单位 Unit (mm)

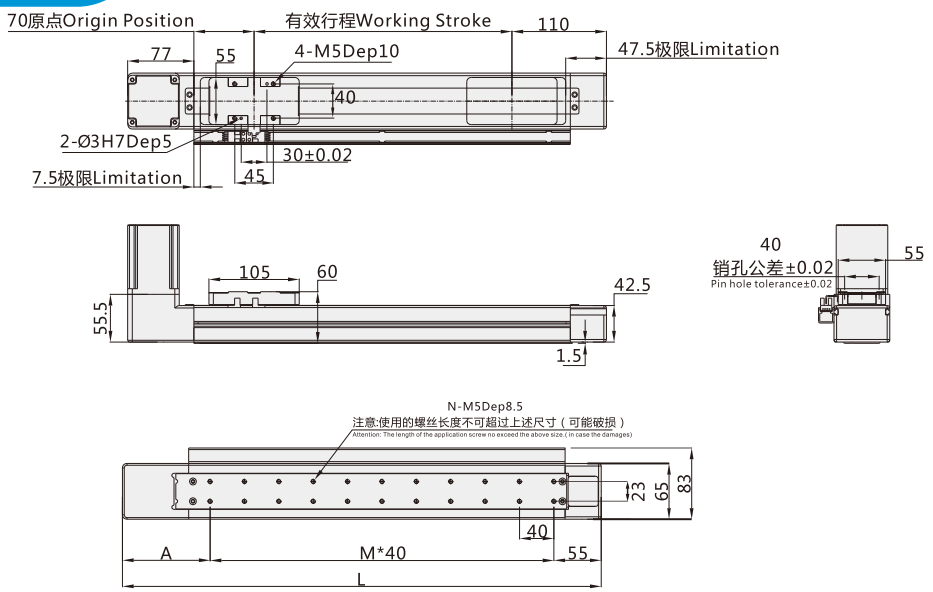

注:以下不含电机重量。 Note: Not includingmotorweight.

有效行程 Working Stroke	100	150	200	250	300	350	400	450	500	550	600	650	700	750	800
L	357	407	457	507	557	607	657	707	757	807	857	907	957	1007	1057
M	5	7	8	9	10	12	13	14	15	17	18	19	20	22	23
N	12	16	18	22	22	26	28	30	32	36	38	40	42	46	48
A	102	72	82	92	102	72	82	92	102	72	82	92	102	72	82
重量KG Weight KG	2.7	2.9	3.1	3.3	3.5	3.7	3.9	4.1	4.3	4.5	4.7	4.9	5.1	5.3	5.5

*如有特殊行程请先与技术人员联系。 *In case special stroke please contact technical services.

VBC10

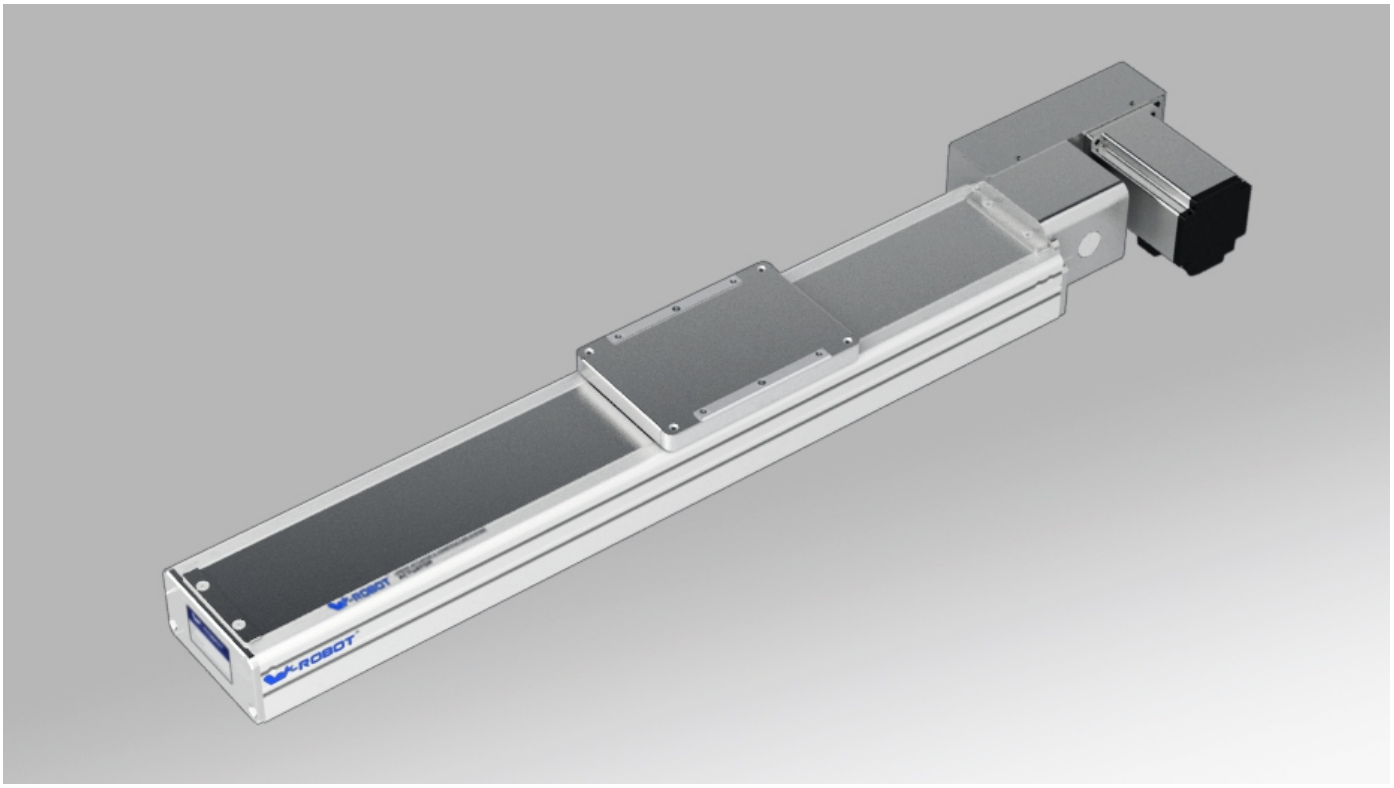

马达安装方式 Motor direction

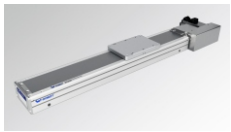
BR

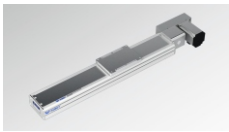
BL

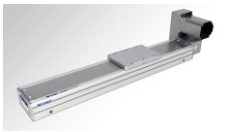
BLU

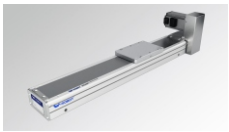
BRU

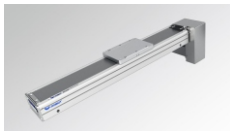
BRD

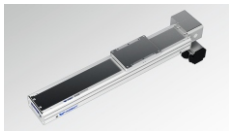
BLD

型号表示方式 Guide for Model Selection

VBC10 — L45 — S100 — BL — ZP20B — C3 — ___

本体样式 Base Style	
V	V 系列 V series
BC	洁净型 Cleanse 同步带驱动结构 Belt Type
10	本体100mm宽 Body width100

皮带类型 Leather belt Type	
L	无尘皮带 Clean belt
X	橡胶皮带 Rubber belt
导程 Lead	
45	45mm

行程(mm) Stroke(mm)
100-3000

马达方式 Motor way	
BR	马达右折 Right Side
BRU	马达右上折 Upper Right Side
BRD	马达右下折 Down Right Side
BL	马达左折 Left Side
BLU	马达左上折 Upper Left Side
BLD	马达左下折 Down Left Side

马达类型 Motor Type	
P	松下 Panasonic
M	三菱 Mitsubishi
Y	安川 Yaskawa
T	台达 Delta

* 为 Z: 代表客户自配电机
* For Z: Motor is from clients

马达功率 Motor power	
20	200W
40	400W
57	57 步进 Stepper
刹车 Brakes	
无 No	无刹车 No brake
B	带刹车 With brake

原点开关位置 Original Sensor position		感应开关数量 Sensor switch	
外置式: External		外置式: External	
C	马达侧 Motor side	2	2个 2pcs
D	反马达侧 Oppsite motor side	3	3个 3pcs
E	无 No	无感应器 No sensor	

感应器类型 Sensor type	
无 No	NPN
P	PNP

非标特注 Non-standard, d.c.,	
无 No	标准型 Standard type
BL1	详细释义请见P032页 Detailed information please see page 032
B2	
D01	
U01	
UD01	
H01	
HU01	
HD01	
HUD01	
M01	
S01	
T	

滑台若需要增加密封条，请在型号末端加“T”
If the linear satges require the extra sealing strip,please add the “T”at the end of the model numbers.

基本规格 Specification

马达功率 AC (W) Motor power AC (W)		200W
驱动方式 Drive Type		同步带驱动 Timming belt driving
重复定位精度 Repeatability		±0.04
导程 Lead(mm)		45
最快速度 MaximumSpeed(mm/sec) 马达转速 3000 Motor Speed(rpm/mim)		2250
最大载重(kg) Maximum Payload(kg)	水平使用 Horizontal	15
	垂直使用 Vertical	
额定推力(N) RatedThrust(N)		85
直线导轨 Linear Guide (mm)		15x12.5 -2
原点感应器 Home Sensor		外挂 Outside EE-SX672(NPN) EE-SX672P(PNP)
		导轨安装 Outside Guide EE-SX674(NPN) EE-SX674P(PNP)

感应器接线图 < 原点及端点 >
Wiring drawing of inductor(original point and endpoint)

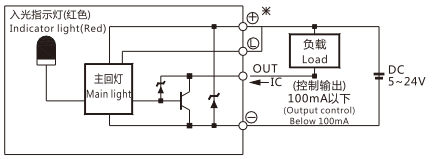

(图一) (Figure 1)

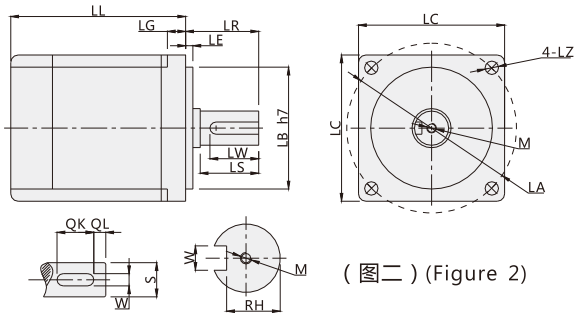

(图二) (Figure 2)

搭配伺服马达一览表 Servo Motor Matches List

(表一) (Table 1)

伺服电机外形尺寸 Servo motor size

功率W Power(W)	品牌 Brand	型号 Type		LL	LL(刹车) LL(Brakes)	LA	LE	LZ	LC	LG	LW	RH	W	LR	S	LB	M	QK	QL
100W	松下 Panasonic	MSMD012G1□	V：带刹车 U:无刹车 V:With brake U:No brake	92	122	45	3	3.4	38	6	14	6.2	3h9	25	8h6	30h7	M3x6L	-	-
	台达 Delta	ECMA-C20401□S	S：带刹车 R:无刹车 S:With brake R:No brake	100.6	136.6	46	2.5	4.5	40	5	16	6.2	3	25	8h6	30h7	M3x8L	-	-
	三菱 Mitsubishi	HC-KFS12□K	B：带刹车□ ：无刹车 B:With brake □:No brake	86.5	124.5	46	2.5	4.5	42	5	-	-	-	25	8h6	30h7	-	-	-
200W	松下 Panasonic	MHMJ022G1□	V：带刹车 U:无刹车 V:With brake U:No brake	99	135.5	70	3	4.5	60	6.5	20	8.5	4h9	30	11h6	50h7	M4x8L	-	-
	台达 Delta	ECMA-C20602□S	S：带刹车 R:无刹车 S:With brake R:No brake	105.5	141.5	70	3	5.5	60	7.5	20	11	5	30	14h6	50h7	M4x15L	-	-
	三菱 Mitsubishi	HC-KFS23□K	B：带刹车□ ：无刹车 B:With brake □:No brake	99.5	131.5	70	3	5.8	62	7	-	-	-	30	14h6	50h7	-	-	-
400W	松下 Panasonic	MHMJ042G1□	V：带刹车 U:无刹车 V:With brake U:No brake	118.5	155.5	70	3	4.5	60	6.5	20	11	5h9	30	14h6	50h7	M5x10L	-	-
	台达 Delta	ECMA-C20604□S	S：带刹车 R:无刹车 S:With brake R:No brake	130.7	166.6	70	3	5.5	60	7.5	20	11	5	30	14h6	50h7	M4x15L	-	-
		ECMA-C20804□S	S：带刹车 R:无刹车 S:With brake R:No brake	112.3	152.8	90	3	6.6	80	8	20	11	5	35	14h6	70h7	M4x15L	-	-
	三菱 Mitsubishi	HC-KFS43□K	B：带刹车□ ：无刹车 B:With brake □:No brake	124.5	165.5	70	3	5.8	62	7	-	-	-	30	14h6	50h7	-	-	-

□表示为空 Stand for empty

容许负载力矩表 Allow Load Torque Table

(单位：mm) (Unit：mm)

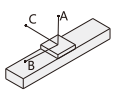

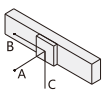

(单位：N.m) (Unit：N.m)

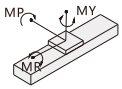

水平安装 Horizontal installation	A	B	C
5kg	1400	750	600
8kg	1100	450	400
10kg	1000	350	350

墙面安装 Wall installation	A	B	C
5kg	660	500	1100
8kg	450	300	850
10kg	350	220	800

最大静态力矩 Maximum static torque	
MY	110
MP	110
MR	120

常州库克传动科技有限公司
技术服务专线：189-1589-6797
Technical Service Line www.czkuke.com

VBC10

BR:马达右折(Right Side)

单位 Unit (mm)

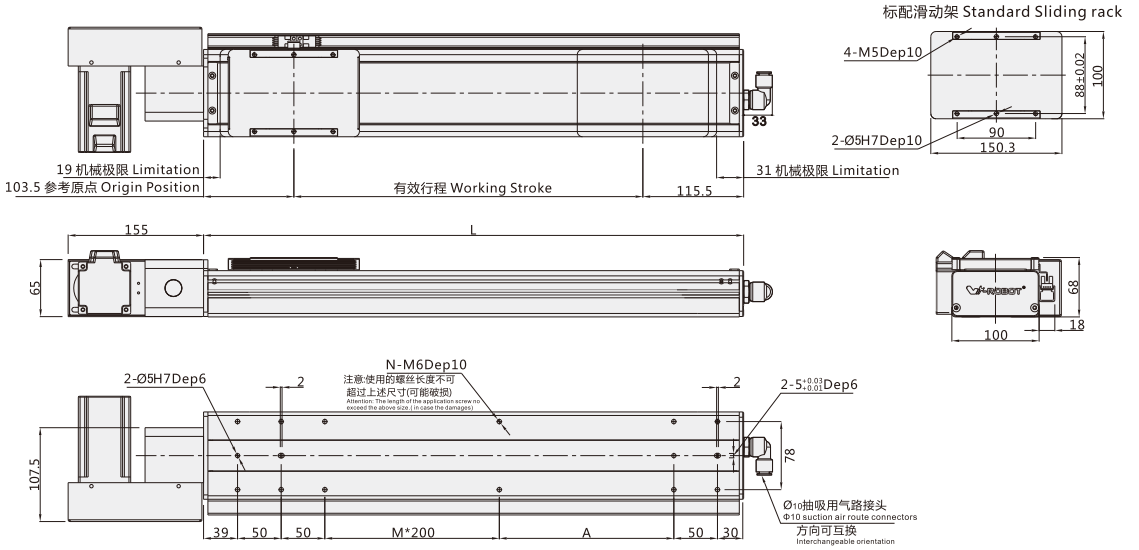

注:以下不含电机重量。 Note: Not includingmotorweight.

有效行程 Working Stroke	100	150	200	250	300	350	400	450	500	550	600	650	700	750	800	850	900	950	1000	1050	1100	1150	1200	1250	1300	1350	1400	1450	1500
L	319	369	419	469	519	569	619	669	719	769	819	869	919	969	1019	1069	1119	1169	1219	1269	1319	1369	1419	1469	1519	1569	1619	1669	1719
M	0	0	0	1	1	1	1	2	2	2	2	3	3	3	3	4	4	4	4	5	5	5	5	6	6	6	6	7	7
N	10	10	10	12	12	12	12	14	14	14	14	16	16	16	16	18	18	18	18	20	20	20	20	22	22	22	22	24	24
A	100	150	200	50	100	150	200	50	100	150	200	50	100	150	200	50	100	150	200	50	100	150	200	50	100	150	200	50	100
重量 KG Weight KG	4.5	5	5.5	6	6.5	7	7.5	8	8.5	9	9.5	10	10.5	11	11.5	12	12.5	13	13.5	14	14.5	15	15.5	16	16.5	17	17.5	18	18.5

*如有特殊行程请先与技术人员联系。 *In case special stroke please contact technical services.

BRU:马达右上折(Upper Right Side)

单位 Unit (mm)

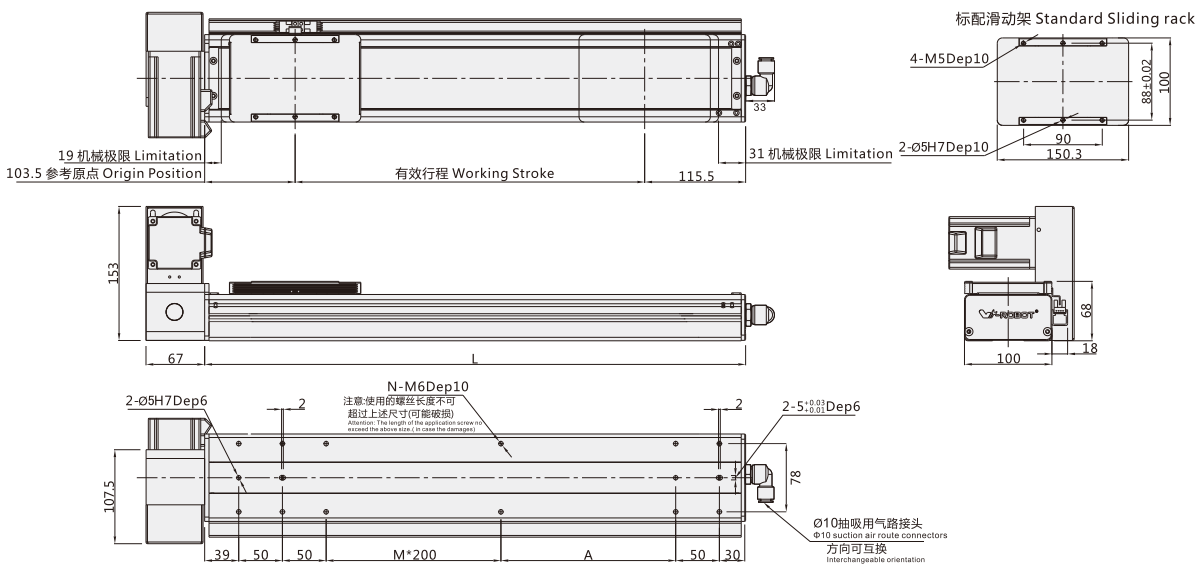

注:以下不含电机重量。 Note: Not includingmotorweight.

有效行程 Working Stroke	100	150	200	250	300	350	400	450	500	550	600	650	700	750	800	850	900	950	1000	1050	1100	1150	1200	1250	1300	1350	1400	1450	1500
L	319	369	419	469	519	569	619	669	719	769	819	869	919	969	1019	1069	1119	1169	1219	1269	1319	1369	1419	1469	1519	1569	1619	1669	1719
M	0	0	0	1	1	1	1	2	2	2	2	3	3	3	3	4	4	4	4	5	5	5	5	6	6	6	6	7	7
N	10	10	10	12	12	12	12	14	14	14	14	16	16	16	16	18	18	18	18	20	20	20	20	22	22	22	22	24	24
A	100	150	200	50	100	150	200	50	100	150	200	50	100	150	200	50	100	150	200	50	100	150	200	50	100	150	200	50	100
重量 KG Weight KG	4.5	5	5.5	6	6.5	7	7.5	8	8.5	9	9.5	10	10.5	11	11.5	12	12.5	13	13.5	14	14.5	15	15.5	16	16.5	17	17.5	18	18.5

*如有特殊行程请先与技术人员联系。 *In case special stroke please contact technical services.

BRD:马达右下折(Down Right Side)

单位 Unit (mm)

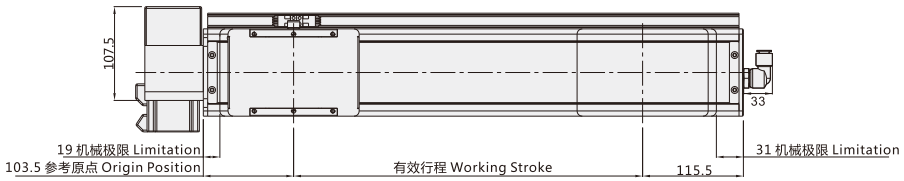

标配滑动架 Standard Sliding rack

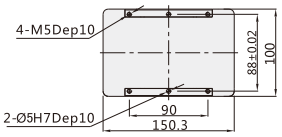

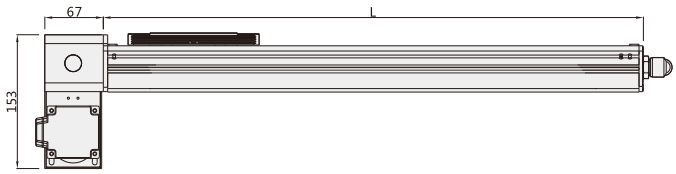

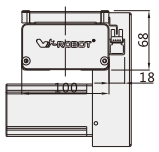

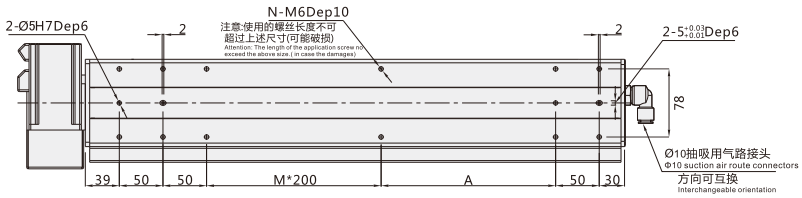

注:以下不含电机重量。 Note: Not includingmotorweight.

有效行程 Working Stroke	100	150	200	250	300	350	400	450	500	550	600	650	700	750	800	850	900	950	1000	1050	1100	1150	1200	1250	1300	1350	1400	1450	1500
L	319	369	419	469	519	569	619	669	719	769	819	869	919	969	1019	1069	1119	1169	1219	1269	1319	1369	1419	1469	1519	1569	1619	1669	1719
M	0	0	0	1	1	1	1	2	2	2	2	3	3	3	3	4	4	4	4	5	5	5	5	6	6	6	6	7	7
N	10	10	10	12	12	12	12	14	14	14	14	16	16	16	16	18	18	18	18	20	20	20	20	22	22	22	22	24	24
A	100	150	200	50	100	150	200	50	100	150	200	50	100	150	200	50	100	150	200	50	100	150	200	50	100	150	200	50	100
重量 KG Weight KG	4.5	5	5.5	6	6.5	7	7.5	8	8.5	9	9.5	10	10.5	11	11.5	12	12.5	13	13.5	14	14.5	15	15.5	16	16.5	17	17.5	18	18.5

*如有特殊行程请先与技术人员联系。 *In case special stroke please contact technical services.

BL:马达左折(Left Side)

单位 Unit (mm)

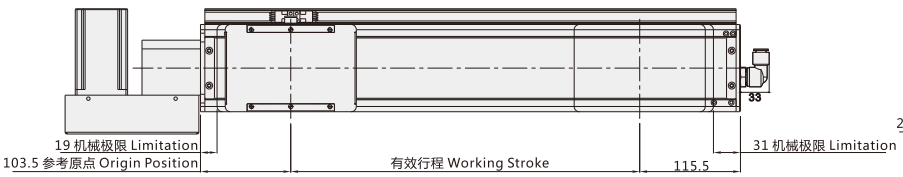

标配滑动架 Standard Sliding rack

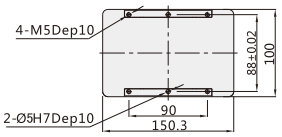

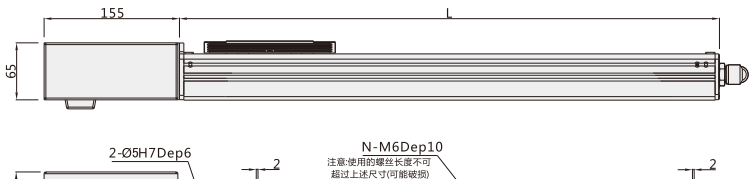

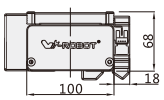

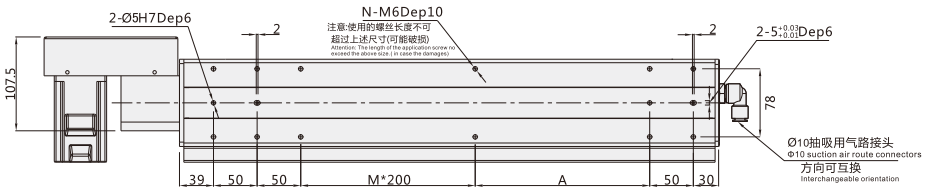

注:以下不含电机重量。 Note: Not includingmotorweight.

有效行程 Working Stroke	100	150	200	250	300	350	400	450	500	550	600	650	700	750	800	850	900	950	1000	1050	1100	1150	1200	1250	1300	1350	1400	1450	1500
L	319	369	419	469	519	569	619	669	719	769	819	869	919	969	1019	1069	1119	1169	1219	1269	1319	1369	1419	1469	1519	1569	1619	1669	1719
M	0	0	0	1	1	1	1	2	2	2	2	3	3	3	3	4	4	4	4	5	5	5	5	6	6	6	6	7	7
N	10	10	10	12	12	12	12	14	14	14	14	16	16	16	16	18	18	18	18	20	20	20	20	22	22	22	22	24	24
A	100	150	200	50	100	150	200	50	100	150	200	50	100	150	200	50	100	150	200	50	100	150	200	50	100	150	200	50	100
重量 KG Weight KG	4.5	5	5.5	6	6.5	7	7.5	8	8.5	9	9.5	10	10.5	11	11.5	12	12.5	13	13.5	14	14.5	15	15.5	16	16.5	17	17.5	18	18.5

*如有特殊行程请先与技术人员联系。 *In case special stroke please contact technical services.

VBC10

BLU:马达左上折(Upper Left Side)

单位 Unit (mm)

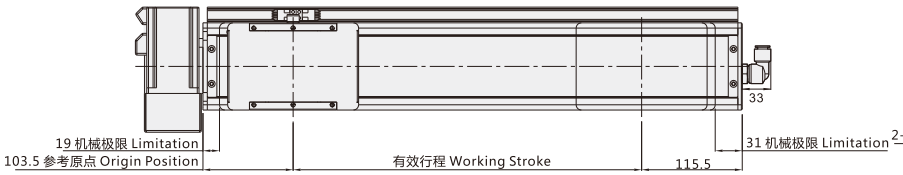

标配滑动架 Standard Sliding rack

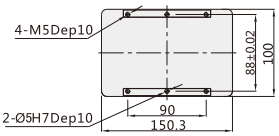

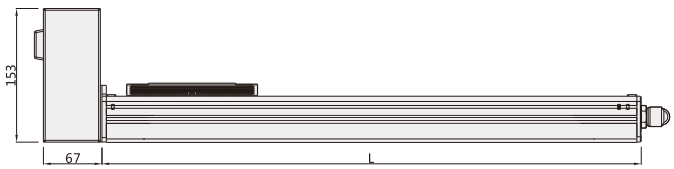

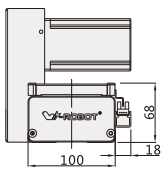

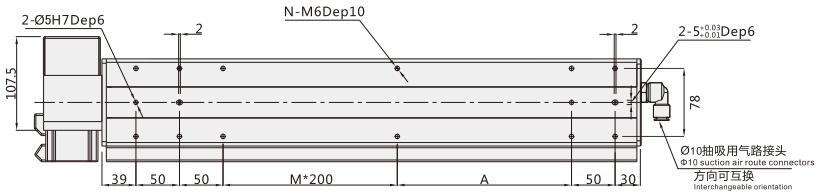

注:以下不含电机重量。 Note: Not includingmotorweight.

有效行程 Working Stroke	100	150	200	250	300	350	400	450	500	550	600	650	700	750	800	850	900	950	1000	1050	1100	1150	1200	1250	1300	1350	1400	1450	1500
L	319	369	419	469	519	569	619	669	719	769	819	869	919	969	1019	1069	1119	1169	1219	1269	1319	1369	1419	1469	1519	1569	1619	1669	1719
M	0	0	0	1	1	1	1	2	2	2	2	3	3	3	3	4	4	4	4	5	5	5	5	6	6	6	6	7	7
N	10	10	10	12	12	12	12	14	14	14	14	16	16	16	16	18	18	18	18	20	20	20	20	22	22	22	22	24	24
A	100	150	200	50	100	150	200	50	100	150	200	50	100	150	200	50	100	150	200	50	100	150	200	50	100	150	200	50	100
重量 KG Weight KG	4.5	5	5.5	6	6.5	7	7.5	8	8.5	9	9.5	10	10.5	11	11.5	12	12.5	13	13.5	14	14.5	15	15.5	16	16.5	17	17.5	18	18.5

*如有特殊行程请先与技术人员联系。 *In case special stroke please contact technical services.

BLD:马达左下折(Down Left Side)

单位 Unit (mm)

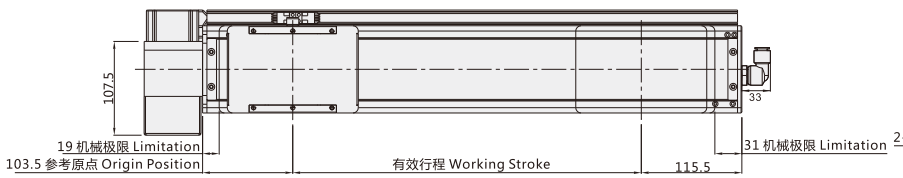

标配滑动架 Standard Sliding rack

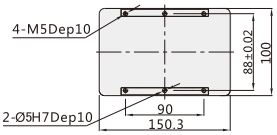

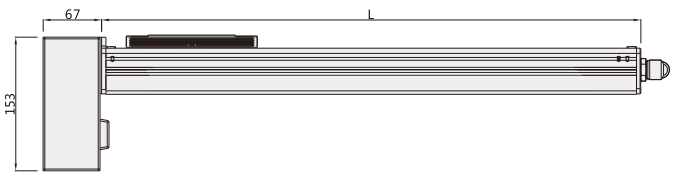

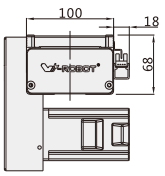

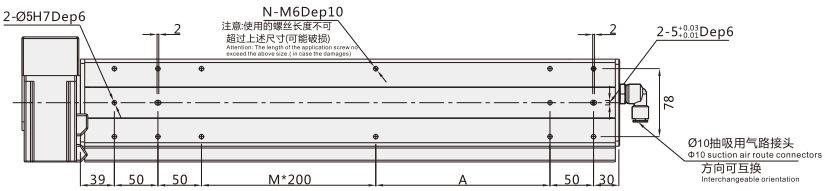

注:以下不含电机重量。 Note: Not includingmotorweight.

有效行程 Working Stroke	100	150	200	250	300	350	400	450	500	550	600	650	700	750	800	850	900	950	1000	1050	1100	1150	1200	1250	1300	1350	1400	1450	1500
L	319	369	419	469	519	569	619	669	719	769	819	869	919	969	1019	1069	1119	1169	1219	1269	1319	1369	1419	1469	1519	1569	1619	1669	1719
M	0	0	0	1	1	1	1	2	2	2	2	3	3	3	3	4	4	4	4	5	5	5	5	6	6	6	6	7	7
N	10	10	10	12	12	12	12	14	14	14	14	16	16	16	16	18	18	18	18	20	20	20	20	22	22	22	22	24	24
A	100	150	200	50	100	150	200	50	100	150	200	50	100	150	200	50	100	150	200	50	100	150	200	50	100	150	200	50	100
重量 KG Weight KG	4.5	5	5.5	6	6.5	7	7.5	8	8.5	9	9.5	10	10.5	11	11.5	12	12.5	13	13.5	14	14.5	15	15.5	16	16.5	17	17.5	18	18.5

*如有特殊行程请先与技术人员联系。 *In case special stroke please contact technical services.

VBC12

W-ROBOT®
威洛博工业机器人

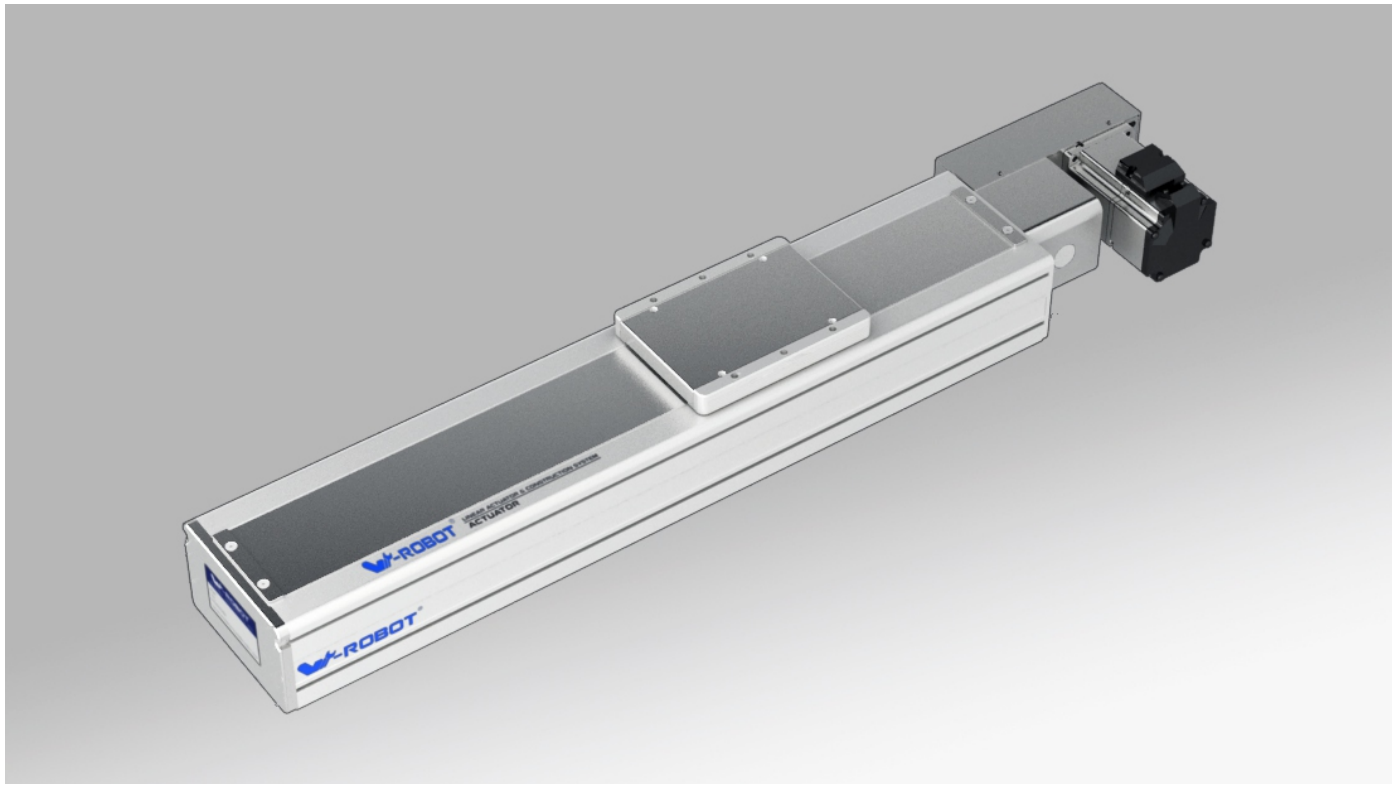

■ 马达安装方式 Motor direction

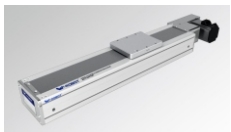
BL

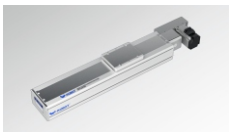
BR

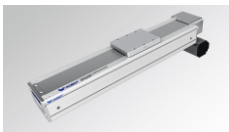
BLD

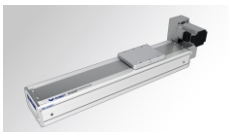
BLU

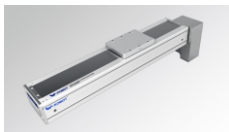
BRD

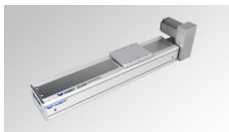
BRU

■ 型号表示方式 Guide for Model Selection

VBC12 – L45 – S100 – BL – ZP20B – C3 – ____

本体样式 Base Style	
V	V 系列 V series
BC	洁净型 Cleanse 同步带驱动结构 Belt Type
12	本体120mm宽 Body width120

皮带类型 Leather belt Type	
L	无尘皮带 Clean belt
X	橡胶皮带 Rubber belt
导程 Lead	
45	45mm

行程(mm) Stroke(mm)
100-3500

马达方式 Motor way	
BR	马达右折 Right Side
BRU	马达右上折 Upper Right Side
BRD	马达右下折 Down Right Side
BL	马达左折 Left Side
BLU	马达左上折 Upper Left Side
BLD	马达左下折 Down Left Side

马达类型 Motor Type	
P	松下 Panasonic
M	三菱 Mitsubishi
Y	安川 Yaskawa
T	台达 Delta

* 为 Z: 代表客户自配电机
* For Z: Motor is from clients

马达功率 Motor power	
20	200W
40	400W
57	57 步进 Stepper
刹车 Brakes	
无 No	无刹车 No brake
B	带刹车 With brake

原点开关位置 Original Sensor position	
外置式: External	
C	马达侧 Motor side
D	反马达侧 Oppsite motor side
E	无 No

感应开关数量 Sensor switch	
外置式: External	
2	2个 2pcs
3	3个 3pcs
无感应器 No sensor	

感应器类型 Sensor type	
无 No	NPN
P	PNP

非标特注 Non-standard, d.c.,	
无 No	标准型 Standard type
BL1	详细释义请见P032页 Detailed information please see page 032
B2	
D01	
U01	
UD01	
H01	
HU01	
HD01	
HUD01	
M01	
S01	
T	

滑台若需要增加密封条，请在型号末端加“T”
If the linear satges require the extra sealing strip,please add the “T”at the end of the model numbers.

常州库克传动科技有限公司
技术服务专线：189-1589-6797
Technical Service Line www.czkuke.com

VBC12

基本规格 Specification

马达功率 AC (W) Motor power AC (W)		400W
驱动方式 Drive Type		同步带驱动 Timming belt driving
重复定位精度 Repeatability		±0.04
导程 Lead(mm)		45
最快速度 MaximumSpeed(mm/sec) 马达转速 3000 Motor Speed(rpm/mim)		2250
最大载重(kg) Maximum Payload(kg)	水平使用 Horizontal	30
	垂直使用 Vertical	
额定推力(N) RatedThrust(N)		170
直线导轨 Linear Guide (mm)		15x12.5 -2
原点感应器 Home Sensor		外挂 Outside EE-SX672(NPN) EE-SX672P(PNP)
		导轨安装 Outside Guide EE-SX674(NPN) EE-SX674P(PNP)

感应器接线图 < 原点及端点 >
Wiring drawing of inductor(original point and endpoint)

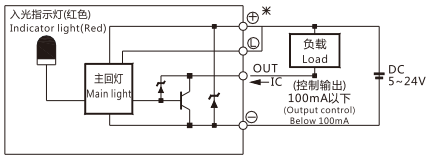

(图一) (Figure 1)

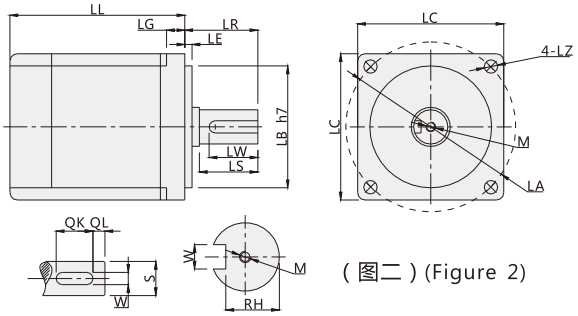

(图二) (Figure 2)

搭配伺服马达一览表 Servo Motor Matches List

(表一) (Table 1)

伺服电机外形尺寸 Servo motor size

功率W Power(W)	品牌 Brand	型号 Type		LL	LL(刹车) LL(Brakes)	LA	LE	LZ	LC	LG	LW	RH	W	LR	S	LB	M	QK	QL
200W	松下 Panasonic	MHMJ022G1□	V：带刹车 U:无刹车 V:With brake U:No brake	99	135.5	70	3	4.5	60	6.5	20	8.5	4h9	30	11h6	50h7	M4x8L	-	-
	台达 Delta	ECMA-C20602□S	S：带刹车 R:无刹车 S:With brake R:No brake	105.5	141.5	70	3	5.5	60	7.5	20	11	5	30	14h6	50h7	M4x15L	-	-
	三菱 Mitsubishi	HC-KFS23□K	B：带刹车□ ；无刹车 B:With brake □:No brake	99.5	131.5	70	3	5.8	62	7	-	-	-	30	14h6	50h7	-	-	-
400W	松下 Panasonic	MHMJ042G1□	V：带刹车 U:无刹车 V:With brake U:No brake	118.5	155.5	70	3	4.5	60	6.5	20	11	5h9	30	14h6	50h7	M5x10L	-	-
	台达 Delta	ECMA-C20604□S	S：带刹车 R:无刹车 S:With brake R:No brake	130.7	166.6	70	3	5.5	60	7.5	20	11	5	30	14h6	50h7	M4x15L	-	-
		ECMA-C20804□S	S：带刹车 R:无刹车 S:With brake R:No brake	112.3	152.8	90	3	6.6	80	8	20	11	5	35	14h6	70h7	M4x15L	-	-
	三菱 Mitsubishi	HC-KFS43□K	B：带刹车□ ；无刹车 B:With brake □:No brake	124.5	165.5	70	3	5.8	62	7	-	-	-	30	14h6	50h7	-	-	-

□表示为空 Stand for empty

容许负载力矩表 Allow Load Torque Table

(单位：mm) (Unit：mm)

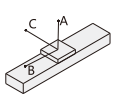

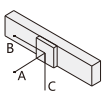

(单位：N.m) (Unit：N.m)

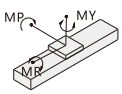

水平安装 Horizontal installation	A	B	C
10kg	2700	1700	1050
20kg	2100	850	650
25kg	1700	600	500

墙面安装 Wall installation	A	B	C
10kg	1070	1200	2000
20kg	600	560	1500
25kg	410	350	1150

最大静态力矩 Maximum static torque	
MY	174
MP	175
MR	153

BR:马达右折(Right Side)

单位 Unit (mm)

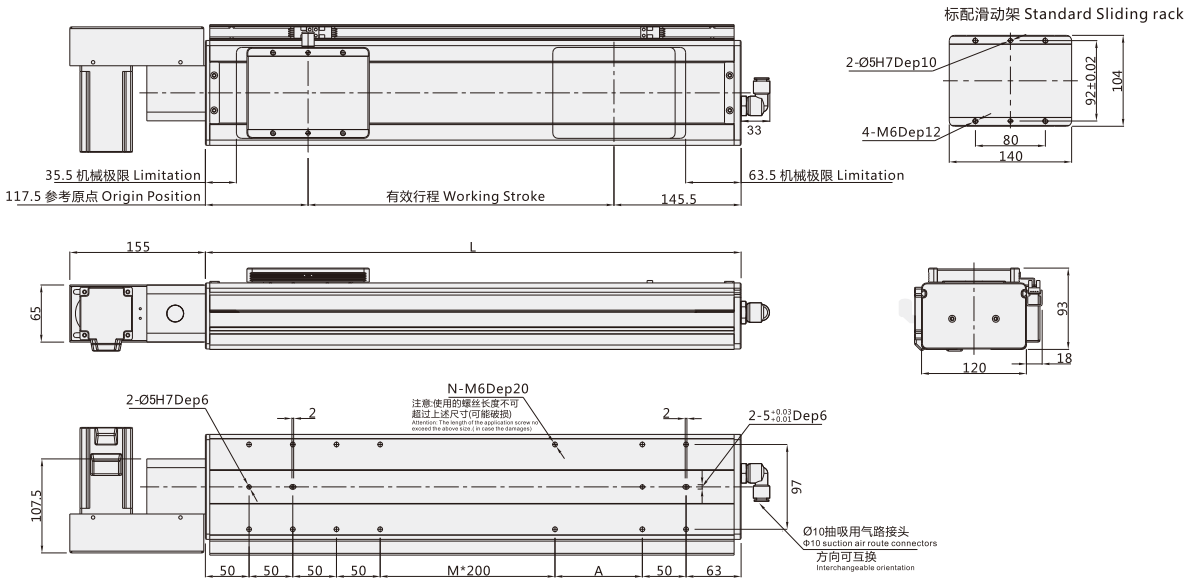

注:以下不含电机重量。 Note: Not includingmotorweight.

有效行程 Working Stroke	100	150	200	250	300	350	400	450	500	550	600	650	700	750	800	850	900	950	1000	1050	1100	1150	1200	1250	1300	1350	1400	1450	1500
L	358	408	458	508	558	608	658	708	758	808	858	908	958	1008	1058	1108	1158	1208	1258	1308	1358	1408	1458	1508	1558	1608	1658	1708	1758
M	0	0	0	0	1	1	1	1	2	2	2	2	3	3	3	3	4	4	4	4	5	5	5	5	6	6	6	6	7
N	12	12	12	12	14	14	14	14	16	16	16	16	18	18	18	18	20	20	20	20	22	22	22	22	24	24	24	24	26
A	50	100	150	200	50	100	150	200	50	100	150	200	50	100	150	200	50	100	150	200	50	100	150	200	50	100	150	200	50
重量 KG Weight KG	11.6	12.1	12.6	13.1	13.6	14.1	14.6	15.1	15.6	16.1	16.6	17.1	17.6	18.1	18.6	19.1	19.6	20.1	20.6	21.1	21.6	22.1	22.6	23.1	23.6	24.1	24.6	25.1	25.6

*如有特殊行程请先与技术人员联系。 *In case special stroke please contact technical services.

BRU:马达右上折(Upper Right Side)

单位 Unit (mm)

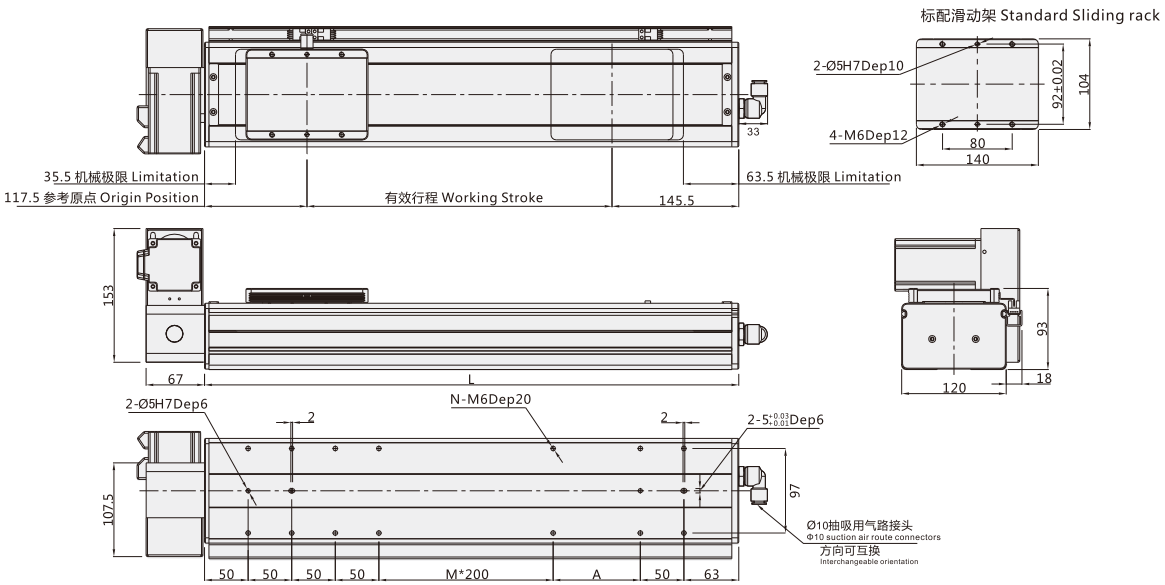

注:以下不含电机重量。 Note: Not includingmotorweight.

有效行程 Working Stroke	100	150	200	250	300	350	400	450	500	550	600	650	700	750	800	850	900	950	1000	1050	1100	1150	1200	1250	1300	1350	1400	1450	1500
L	358	408	458	508	558	608	658	708	758	808	858	908	958	1008	1058	1108	1158	1208	1258	1308	1358	1408	1458	1508	1558	1608	1658	1708	1758
M	0	0	0	0	1	1	1	1	2	2	2	2	3	3	3	3	4	4	4	4	5	5	5	5	6	6	6	6	7
N	12	12	12	12	14	14	14	14	16	16	16	16	18	18	18	18	20	20	20	20	22	22	22	22	24	24	24	24	26
A	50	100	150	200	50	100	150	200	50	100	150	200	50	100	150	200	50	100	150	200	50	100	150	200	50	100	150	200	50
重量 KG Weight KG	11.6	12.1	12.6	13.1	13.6	14.1	14.6	15.1	15.6	16.1	16.6	17.1	17.6	18.1	18.6	19.1	19.6	20.1	20.6	21.1	21.6	22.1	22.6	23.1	23.6	24.1	24.6	25.1	25.6

*如有特殊行程请先与技术人员联系。 *In case special stroke please contact technical services.

常州库克传动科技有限公司
技术服务专线:189-1589-6797
Technical Service Line www.czkuke.com

VBC12

BRD:马达右下折(Down Right Side)

单位 Unit (mm)

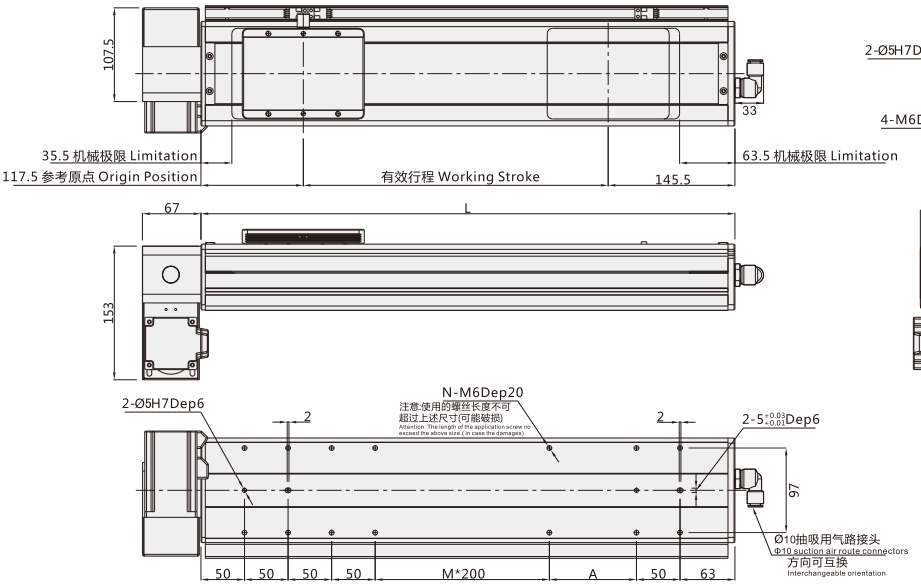

标配滑动架 Standard Sliding rack

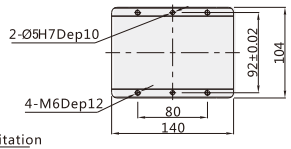

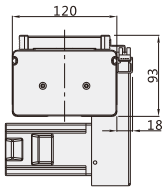

注:以下不含电机重量。 Note: Not includingmotorweight.

有效行程 Working Stroke	100	150	200	250	300	350	400	450	500	550	600	650	700	750	800	850	900	950	1000	1050	1100	1150	1200	1250	1300	1350	1400	1450	1500
L	358	408	458	508	558	608	658	708	758	808	858	908	958	1008	1058	1108	1158	1208	1258	1308	1358	1408	1458	1508	1558	1608	1658	1708	1758
M	0	0	0	0	1	1	1	1	2	2	2	2	3	3	3	3	4	4	4	4	5	5	5	5	6	6	6	6	7
N	12	12	12	12	14	14	14	14	16	16	16	16	18	18	18	18	20	20	20	20	22	22	22	22	24	24	24	24	26
A	50	100	150	200	50	100	150	200	50	100	150	200	50	100	150	200	50	100	150	200	50	100	150	200	50	100	150	200	50
重量 KG Weight KG	11.6	12.1	12.6	13.1	13.6	14.1	14.6	15.1	15.6	16.1	16.6	17.1	17.6	18.1	18.6	19.1	19.6	20.1	20.6	21.1	21.6	22.1	22.6	23.1	23.6	24.1	24.6	25.1	25.6

*如有特殊行程请先与技术人员联系。*In case special stroke please contact technical services.

BL:马达左折(Left Side)

单位 Unit (mm)

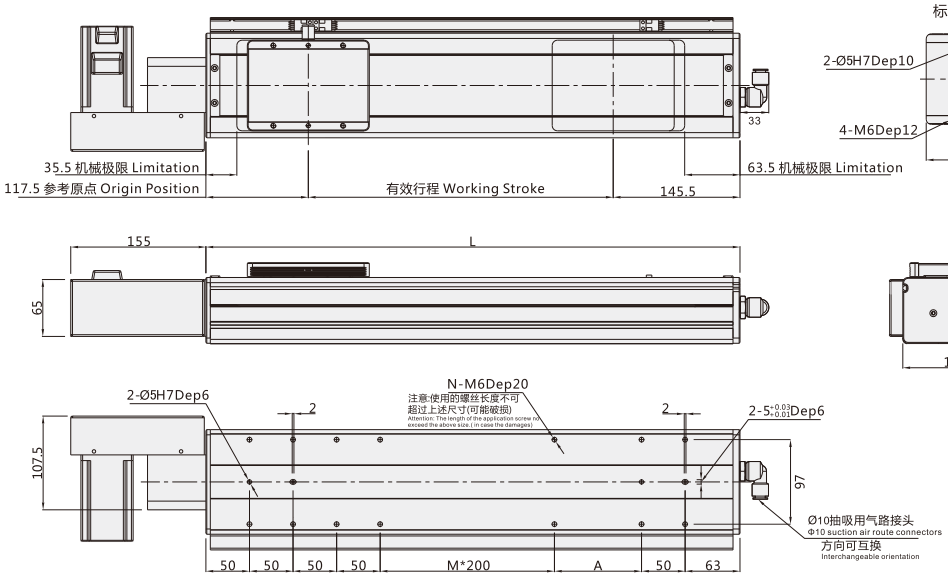

标配滑动架 Standard Sliding rack

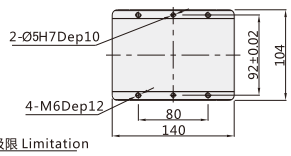

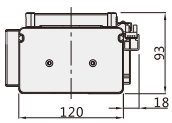

注:以下不含电机重量。 Note: Not includingmotorweight.

有效行程 Working Stroke	100	150	200	250	300	350	400	450	500	550	600	650	700	750	800	850	900	950	1000	1050	1100	1150	1200	1250	1300	1350	1400	1450	1500
L	358	408	458	508	558	608	658	708	758	808	858	908	958	1008	1058	1108	1158	1208	1258	1308	1358	1408	1458	1508	1558	1608	1658	1708	1758
M	0	0	0	0	1	1	1	1	2	2	2	2	3	3	3	3	4	4	4	4	5	5	5	5	6	6	6	6	7
N	12	12	12	12	14	14	14	14	16	16	16	16	18	18	18	18	20	20	20	20	22	22	22	22	24	24	24	24	26
A	50	100	150	200	50	100	150	200	50	100	150	200	50	100	150	200	50	100	150	200	50	100	150	200	50	100	150	200	50
重量 KG Weight KG	11.6	12.1	12.6	13.1	13.6	14.1	14.6	15.1	15.6	16.1	16.6	17.1	17.6	18.1	18.6	19.1	19.6	20.1	20.6	21.1	21.6	22.1	22.6	23.1	23.6	24.1	24.6	25.1	25.6

*如有特殊行程请先与技术人员联系。 *In case special stroke please contact technical services.

BLU:马达左上折(Upper Left Side)

单位 Unit (mm)

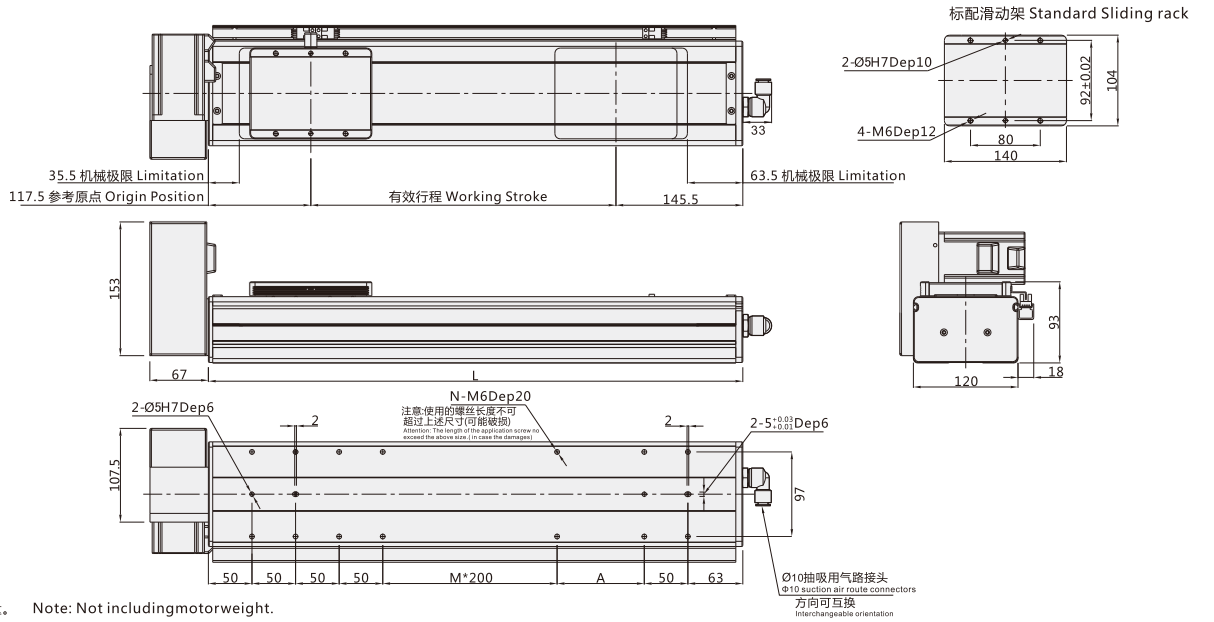

注:以下不含电机重量。 Note: Not includingmotorweight.

有效行程 Working Stroke	100	150	200	250	300	350	400	450	500	550	600	650	700	750	800	850	900	950	1000	1050	1100	1150	1200	1250	1300	1350	1400	1450	1500
L	358	408	458	508	558	608	658	708	758	808	858	908	958	1008	1058	1108	1158	1208	1258	1308	1358	1408	1458	1508	1558	1608	1658	1708	1758
M	0	0	0	0	1	1	1	1	2	2	2	2	3	3	3	3	4	4	4	4	5	5	5	5	6	6	6	6	7
N	12	12	12	12	14	14	14	14	16	16	16	16	18	18	18	18	20	20	20	20	22	22	22	22	24	24	24	24	26
A	50	100	150	200	50	100	150	200	50	100	150	200	50	100	150	200	50	100	150	200	50	100	150	200	50	100	150	200	50
重量 KG Weight KG	11.6	12.1	12.6	13.1	13.6	14.1	14.6	15.1	15.6	16.1	16.6	17.1	17.6	18.1	18.6	19.1	19.6	20.1	20.6	21.1	21.6	22.1	22.6	23.1	23.6	24.1	24.6	25.1	25.6

*如有特殊行程请先与技术人员联系。 *In case special stroke please contact technical services.

BLD:马达左下折(Down Left Side)

单位 Unit (mm)

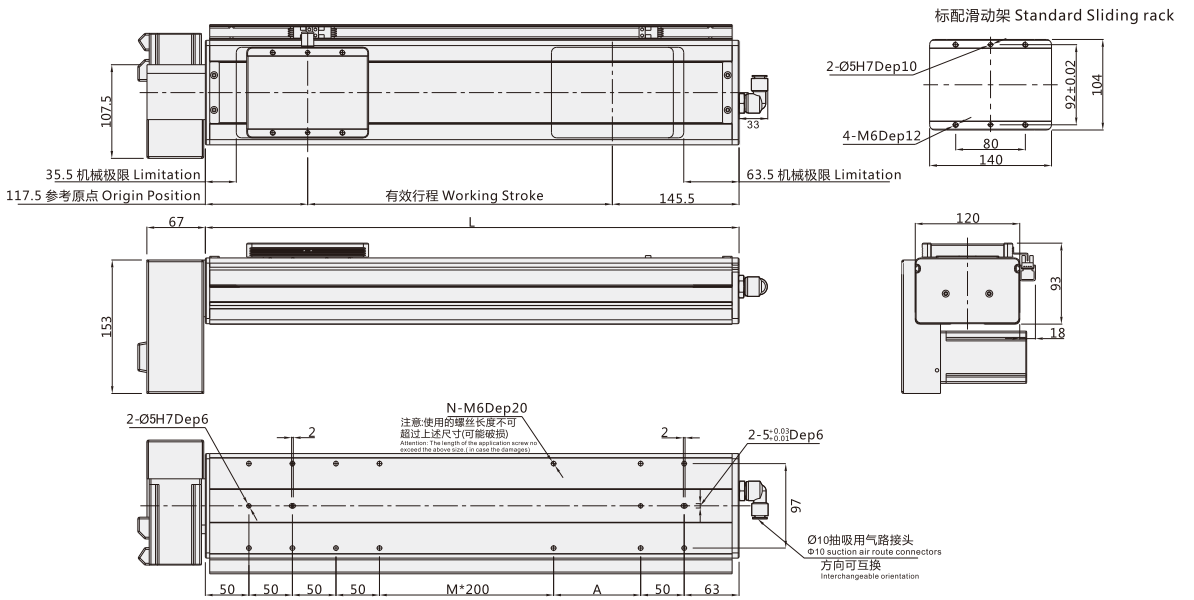

注:以下不含电机重量。 Note: Not includingmotorweight.

有效行程 Working Stroke	100	150	200	250	300	350	400	450	500	550	600	650	700	750	800	850	900	950	1000	1050	1100	1150	1200	1250	1300	1350	1400	1450	1500
L	358	408	458	508	558	608	658	708	758	808	858	908	958	1008	1058	1108	1158	1208	1258	1308	1358	1408	1458	1508	1558	1608	1658	1708	1758
M	0	0	0	0	1	1	1	1	2	2	2	2	3	3	3	3	4	4	4	4	5	5	5	5	6	6	6	6	7
N	12	12	12	12	14	14	14	14	16	16	16	16	18	18	18	18	20	20	20	20	22	22	22	22	24	24	24	24	26
A	50	100	150	200	50	100	150	200	50	100	150	200	50	100	150	200	50	100	150	200	50	100	150	200	50	100	150	200	50
重量 KG Weight KG	11.6	12.1	12.6	13.1	13.6	14.1	14.6	15.1	15.6	16.1	16.6	17.1	17.6	18.1	18.6	19.1	19.6	20.1	20.6	21.1	21.6	22.1	22.6	23.1	23.6	24.1	24.6	25.1	25.6

*如有特殊行程请先与技术人员联系。 *In case special stroke please contact technical services.

常州库克传动科技有限公司
技术服务专线:189-1589-6797
Technical Service Line www.czkuke.com

VBC14

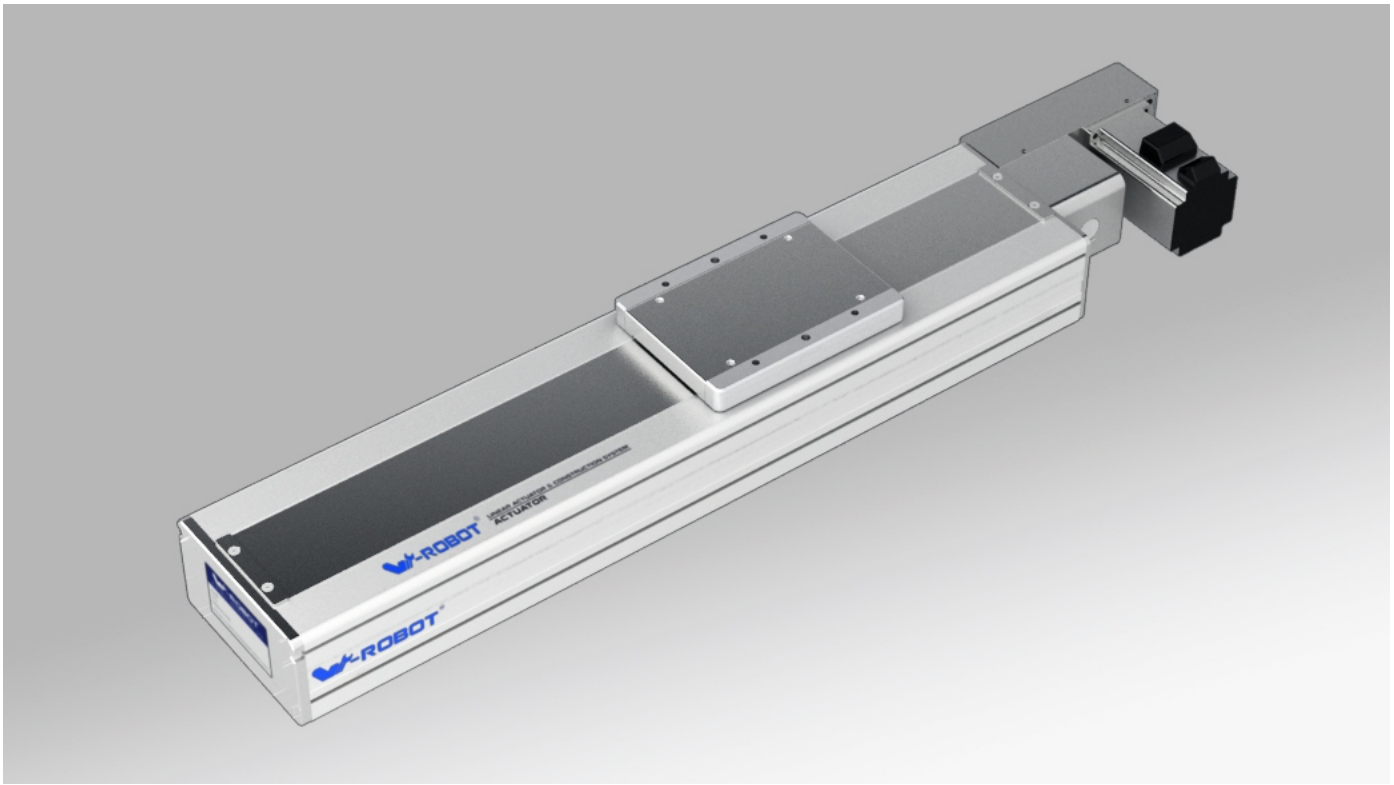

■ 马达安装方式 Motor direction

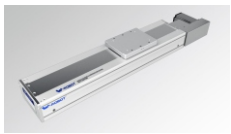
BR

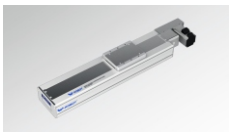
BL

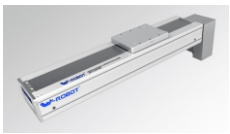
BRD

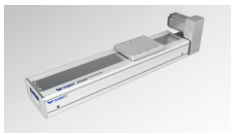
BRU

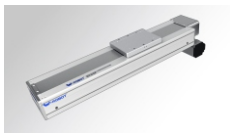
BLD

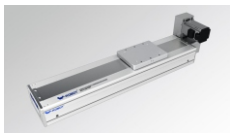
BLU

■ 型号表示方式 Guide for Model Selection

VBC14 — L45 — S100 — BL — ZP20B — C3 — ____

本体样式 Base Style	
V	V 系列 V series
BC	洁净型 Cleanse 同步带驱动结构 Belt Type
14	本体140mm宽 Body width140

皮带类型 Leather belt Type	
L	无尘皮带 Clean belt
X	橡胶皮带 Rubber belt
导程 Lead	
45	45mm

行程(mm) Stroke(mm)
100-3500

马达方式 Motor way	
BR	马达右折 Right Side
BRU	马达右上折 Upper Right Side
BRD	马达右下折 Down Right Side
BL	马达左折 Left Side
BLU	马达左上折 Upper Left Side
BLD	马达左下折 Down Left Side

马达类型 Motor Type	
P	松下 Panasonic
M	三菱 Mitsubishi
Y	安川 Yaskawa
T	台达 Delta

* 为 Z: 代表客户自配电机
* For Z: Motor is from clients

马达功率 Motor power	
20	200W
40	400W
75	750W
刹车 Brakes	
无 No	无刹车 No brake
B	带刹车 With brake

原点开关位置 Original Sensor position	
外置式: External	
C	马达侧 Motor side
D	反马达侧 Oppsite motor side
E	无 No

感应开关数量 Sensor switch	
外置式: External	
2	2个 2pcs
3	3个 3pcs
无感应器 No sensor	

感应器类型 Sensor type	
无 No	NPN
P	PNP

非标特注 Non-standard, d.c.,	
无 No	标准型 Standard type
BL1	详细释义请见P032页 Detailed information please see page 032
B2	
D01	
U01	
UD01	
H01	
HU01	
HD01	
HUD01	
M01	
S01	
T	

滑台若需要增加密封条，请在型号末端加“T”
If the linear satges require the extra sealing strip,please add the "T"at the end of the model numbers.

■ 基本规格 Specification

马达功率 AC (W) Motor power AC (W)		400W
驱动方式 Drive Type		同步带驱动 Timming belt driving
重复定位精度 Repeatability		±0.04
导程 Lead(mm)		45
最快速度 MaximumSpeed(mm/sec) 马达转速 3000 Motor Speed(rpm/mim)		2250
最大载重(kg) Maximum Payload(kg)	水平使用 Horizontal	40
	垂直使用 Vertical	
额定推力(N) RatedThrust(N)		170
直线导轨 Linear Guide (mm)		15x13
原点感应器 Home Sensor		外挂 Outside EE-SX672(NPN) EE-SX672P(PNP)
		导轨安装 Outside Guide EE-SX674(NPN) EE-SX674P(PNP)

感应器接线图 < 原点及端点 >
Wiring drawing of inductor(original point and endpoint)

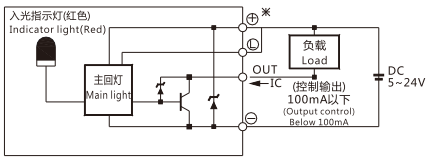

(图一) (Figure 1)

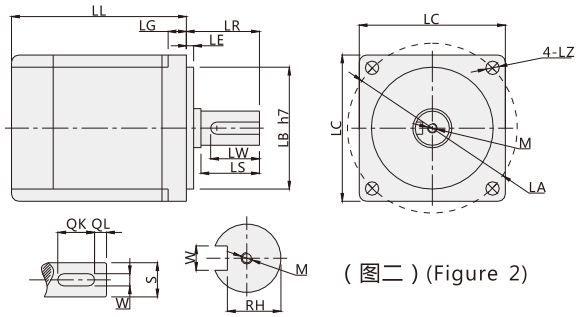

(图二) (Figure 2)

■ 搭配伺服马达一览表 Servo Motor Matches List

(表一) (Table 1)

伺服电机外形尺寸 Servo motor size																			
功率W Power(W)	品牌 Brand	型号 Type		LL	LL(刹车) LL(Brakes)	LA	LE	LZ	LC	LG	LW	RH	W	LR	S	LB	M	QK	QL
200W	松下 Panasonic	MHMJ022G1□	V：带刹车 U:无刹车 V:With brake U:No brake	99	135.5	70	3	4.5	60	6.5	20	8.5	4h9	30	11h6	50h7	M4x8L	-	-
	台达 Delta	ECMA-C20602□S	S：带刹车 R:无刹车 S:With brake R:No brake	105.5	141.5	70	3	5.5	60	7.5	20	11	5	30	14h6	50h7	M4x15L	-	-
	三菱 Mitsubishi	HC-KFS23□K	B：带刹车□ ：无刹车 B:With brake □:No brake	99.5	131.5	70	3	5.8	62	7	-	-	-	30	14h6	50h7	-	-	-
400W	松下 Panasonic	MHMJ042G1□	V：带刹车 U:无刹车 V:With brake U:No brake	118.5	155.5	70	3	4.5	60	6.5	20	11	5h9	30	14h6	50h7	M5x10L	-	-
	台达 Delta	ECMA-C20604□S	S：带刹车 R:无刹车 S:With brake R:No brake	130.7	166.6	70	3	5.5	60	7.5	20	11	5	30	14h6	50h7	M4x15L	-	-
		ECMA-C20804□S	S：带刹车 R:无刹车 S:With brake R:No brake	112.3	152.8	90	3	6.6	80	8	20	11	5	35	14h6	70h7	M4x15L	-	-
	三菱 Mitsubishi	HC-KFS43□K	B：带刹车□ ：无刹车 B:With brake □:No brake	124.5	165.5	70	3	5.8	62	7	-	-	-	30	14h6	50h7	-	-	-
750W	松下 Panasonic	MHMJ082G1□	V：带刹车 U:无刹车 V:With brake U:No brake	127.2	164.2	90	3	6	80	8	25	15.5	6h9	35	19h6	70h7	M5x10L	-	-
	台达 Delta	ECMA-C20807□S	S：带刹车 R:无刹车 S:With brake R:No brake	138.3	178	90	3	6.6	80	8	25	15.5	6	35	19h6	70h7	M6x20L	-	-
		ECMA-C20907□S	S：带刹车 R:无刹车 S:With brake R:No brake	130.2	161.3	100	3	6.6	86	8	20	13	5	35	16h6	80h7	M5x15L	-	-
	三菱 Mitsubishi	HC-KFS73□K	B：带刹车□ ：无刹车 B:With brake □:No brake	142	177.5	90	3	6.6	82	8	-	-	-	40	19h6	70h7	-	-	-

□表示为空 Stand for empty

■ 容许负载力矩表 Allow Load Torque Table

(单位：mm) (Unit：mm)

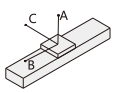

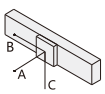

(单位：N.m) (Unit：N.m)

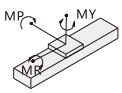

水平安装 Horizontal installation	A	B	C
10kg	2800	1800	1250
20kg	2200	950	750
30kg	1800	650	550

墙面安装 Wall installation	A	B	C
10kg	1170	1300	2200
20kg	700	630	1600
30kg	450	380	1250

最大静态力矩 Maximum static torque	
MY	784
MP	788
MR	691

VBC14

BR:马达右折(Right Side)

单位 Unit (mm)

标配滑动架 Standard Sliding rack

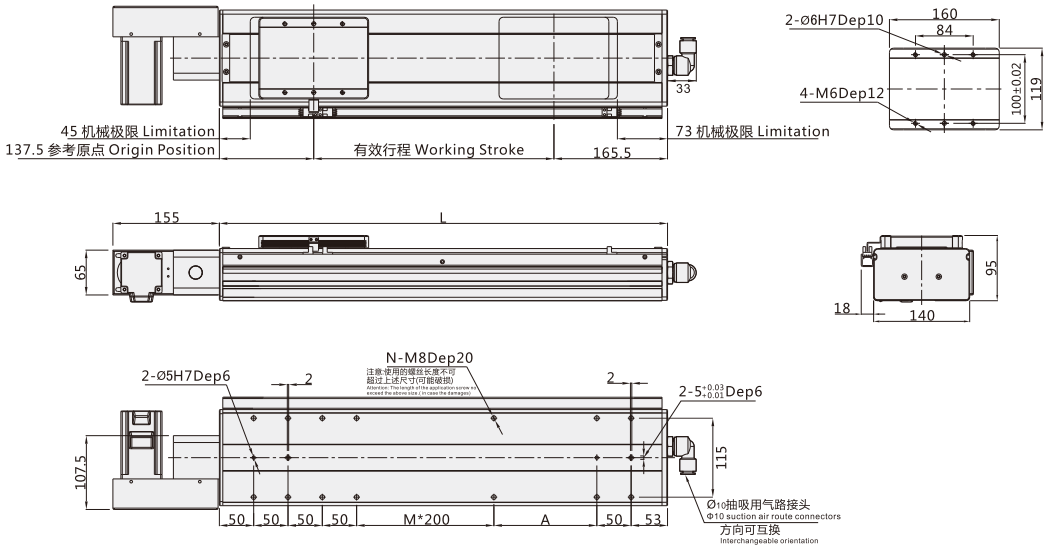

注:以下不含电机重量。 Note: Not includingmotorweight.

有效行程 Working Stroke	100	150	200	250	300	350	400	450	500	550	600	650	700	750	800	850	900	950	1000	1050	1100	1150	1200	1250	1300	1350	1400	1450	1500
L	403	453	503	553	603	653	703	753	803	853	903	953	1003	1053	1103	1153	1203	1253	1303	1353	1403	1453	1503	1553	1603	1653	1703	1753	1803
M	0	0	0	1	1	1	1	2	2	2	2	3	3	3	3	4	4	4	4	5	5	5	5	6	6	6	6	7	7
N	12	12	12	14	14	14	14	16	16	16	16	18	18	18	18	20	20	20	20	22	22	22	22	24	24	24	24	26	26
A	100	150	200	50	100	150	200	50	100	150	200	50	100	150	200	50	100	150	200	50	100	150	200	50	100	150	200	50	100
重量 KG Weight KG	17.2	17.7	18.2	18.7	19.2	19.7	20.2	20.7	21.2	21.7	22.2	22.7	23.2	23.7	24.2	24.7	25.2	25.7	26.2	26.7	27.2	27.7	28.2	28.7	29.2	29.7	30.2	30.7	31.2

*如有特殊行程请先与技术人员联系。 *In case special stroke please contact technical services.

BRU:马达右上折(Upper Right Side)

单位 Unit (mm)

标配滑动架 Standard Sliding rack

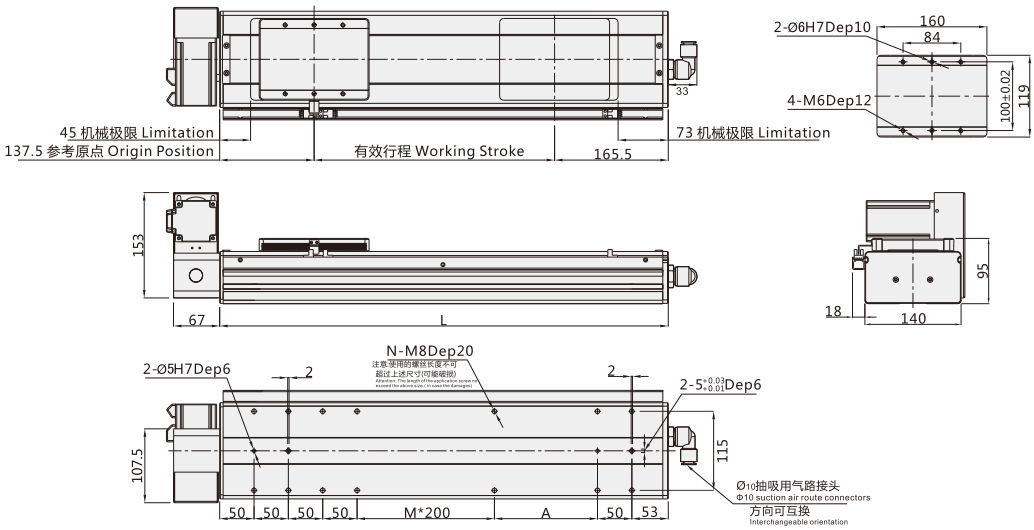

注:以下不含电机重量。 Note: Not includingmotorweight.

有效行程 Working Stroke	100	150	200	250	300	350	400	450	500	550	600	650	700	750	800	850	900	950	1000	1050	1100	1150	1200	1250	1300	1350	1400	1450	1500
L	403	453	503	553	603	653	703	753	803	853	903	953	1003	1053	1103	1153	1203	1253	1303	1353	1403	1453	1503	1553	1603	1653	1703	1753	1803
M	0	0	0	1	1	1	1	2	2	2	2	3	3	3	3	4	4	4	4	5	5	5	5	6	6	6	6	7	7
N	12	12	12	14	14	14	14	16	16	16	16	18	18	18	18	20	20	20	20	22	22	22	22	24	24	24	24	26	26
A	100	150	200	50	100	150	200	50	100	150	200	50	100	150	200	50	100	150	200	50	100	150	200	50	100	150	200	50	100
重量 KG Weight KG	17.2	17.7	18.2	18.7	19.2	19.7	20.2	20.7	21.2	21.7	22.2	22.7	23.2	23.7	24.2	24.7	25.2	25.7	26.2	26.7	27.2	27.7	28.2	28.7	29.2	29.7	30.2	30.7	31.2

*如有特殊行程请先与技术人员联系。 *In case special stroke please contact technical services.

丝杆传动/一般环境 Ball screw drive General environment
同步带传动/一般环境 Timming belt drive General environment
丝杆传动/无尘环境 Ball screw drive Dust-free environment
同步带传动/无尘环境 Timming belt drive Dust-free environment
VBC
同步带传动/一般环境 Timming belt drive General environment
双电机滑台 Dual motors series
夹持机械手 Clamp type robot
电动缸 Electric cylinder
旋转轴 Rotation axi
电动手指 Electric Clamper
小型滑台 Mini Module
直线电机 Linear Motor
组合机械手 Multi-axis actuator
四轴悬臂机器人 Cantilever 4 axis robot
水平关节机器人 Scara Robot
六轴机器人 Six-joint Robot

BRD:马达右下折(Down Right Side)

单位 Unit (mm)

标配滑动架 Standard Sliding rack

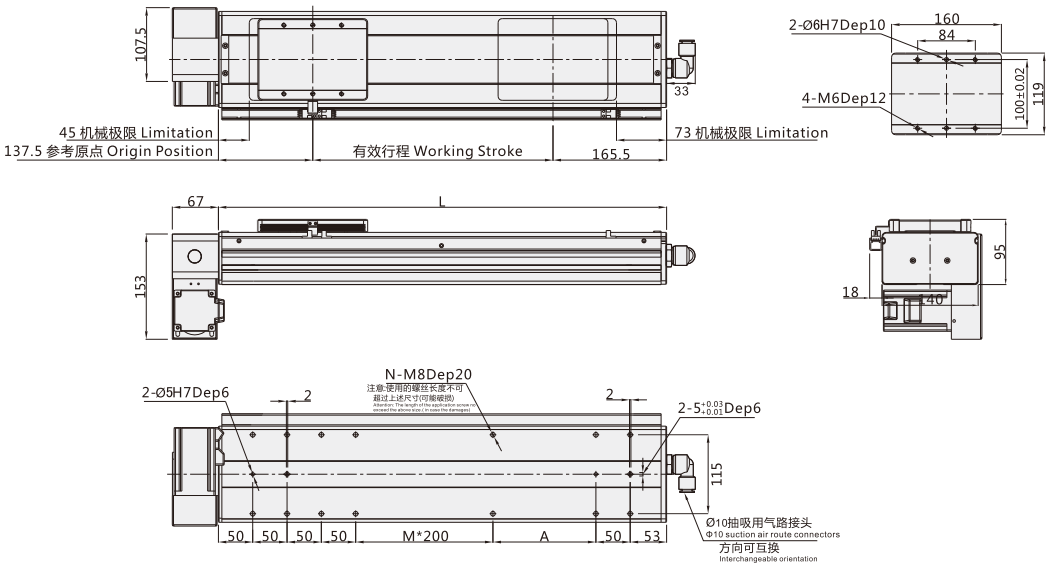

注:以下不含电机重量。 Note: Not includingmotorweight.

有效行程 Working Stroke	100	150	200	250	300	350	400	450	500	550	600	650	700	750	800	850	900	950	1000	1050	1100	1150	1200	1250	1300	1350	1400	1450	1500
L	403	453	503	553	603	653	703	753	803	853	903	953	1003	1053	1103	1153	1203	1253	1303	1353	1403	1453	1503	1553	1603	1653	1703	1753	1803
M	0	0	0	1	1	1	1	2	2	2	2	3	3	3	3	4	4	4	4	5	5	5	5	6	6	6	6	7	7
N	12	12	12	14	14	14	14	16	16	16	16	18	18	18	18	20	20	20	20	22	22	22	22	24	24	24	24	26	26
A	100	150	200	50	100	150	200	50	100	150	200	50	100	150	200	50	100	150	200	50	100	150	200	50	100	150	200	50	100
重量 KG Weight KG	17.2	17.7	18.2	18.7	19.2	19.7	20.2	20.7	21.2	21.7	22.2	22.7	23.2	23.7	24.2	24.7	25.2	25.7	26.2	26.7	27.2	27.7	28.2	28.7	29.2	29.7	30.2	30.7	31.2

*如有特殊行程请先与技术人员联系。 *In case special stroke please contact technical services.

BL:马达左折(Left Side)

单位 Unit (mm)

标配滑动架 Standard Sliding rack

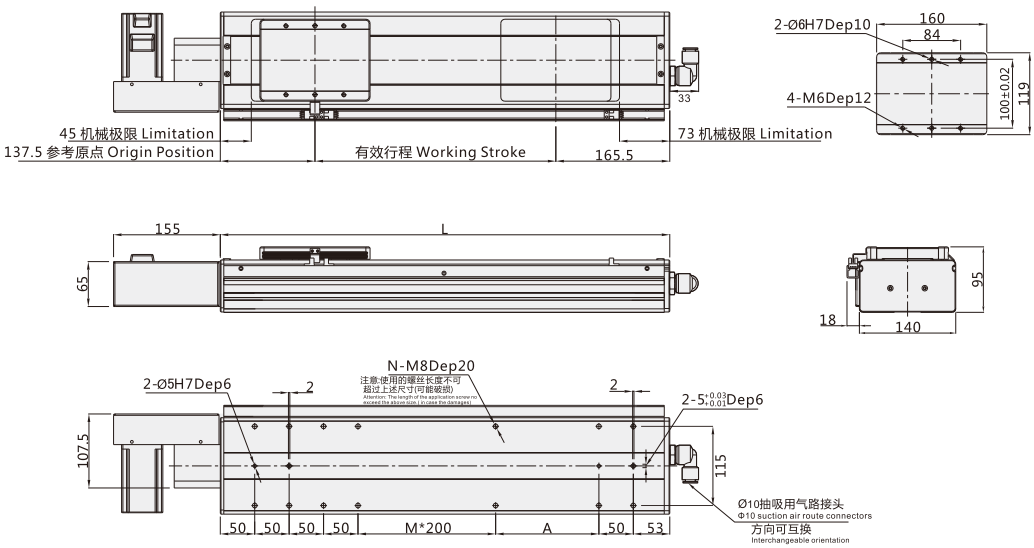

注:以下不含电机重量。 Note: Not includingmotorweight.

有效行程 Working Stroke	100	150	200	250	300	350	400	450	500	550	600	650	700	750	800	850	900	950	1000	1050	1100	1150	1200	1250	1300	1350	1400	1450	1500
L	403	453	503	553	603	653	703	753	803	853	903	953	1003	1053	1103	1153	1203	1253	1303	1353	1403	1453	1503	1553	1603	1653	1703	1753	1803
M	0	0	0	1	1	1	1	2	2	2	2	3	3	3	3	4	4	4	4	5	5	5	5	6	6	6	6	7	7
N	12	12	12	14	14	14	14	16	16	16	16	18	18	18	18	20	20	20	20	22	22	22	22	24	24	24	24	26	26
A	100	150	200	50	100	150	200	50	100	150	200	50	100	150	200	50	100	150	200	50	100	150	200	50	100	150	200	50	100
重量 KG Weight KG	17.2	17.7	18.2	18.7	19.2	19.7	20.2	20.7	21.2	21.7	22.2	22.7	23.2	23.7	24.2	24.7	25.2	25.7	26.2	26.7	27.2	27.7	28.2	28.7	29.2	29.7	30.2	30.7	31.2

*如有特殊行程请先与技术人员联系。 *In case special stroke please contact technical services.

VBC14

BLU:马达左上折(Upper Left Side)

单位 Unit (mm)

标配滑动架 Standard Sliding rack

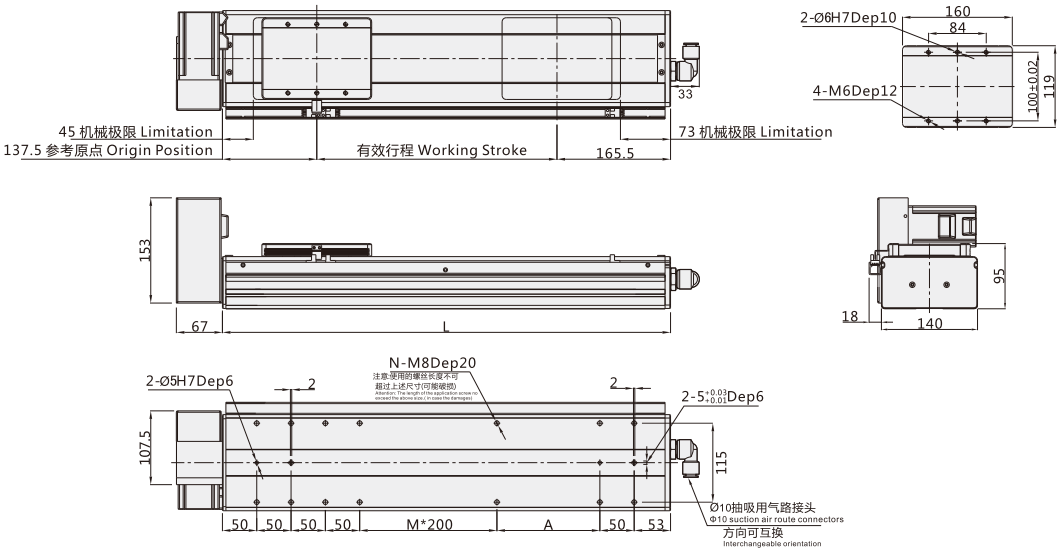

注:以下不含电机重量。 Note: Not includingmotorweight.

有效行程 Working Stroke	100	150	200	250	300	350	400	450	500	550	600	650	700	750	800	850	900	950	1000	1050	1100	1150	1200	1250	1300	1350	1400	1450	1500
L	403	453	503	553	603	653	703	753	803	853	903	953	1003	1053	1103	1153	1203	1253	1303	1353	1403	1453	1503	1553	1603	1653	1703	1753	1803
M	0	0	0	1	1	1	1	2	2	2	2	3	3	3	3	4	4	4	4	5	5	5	5	6	6	6	6	7	7
N	12	12	12	14	14	14	14	16	16	16	16	18	18	18	18	20	20	20	20	22	22	22	22	24	24	24	24	26	26
A	100	150	200	50	100	150	200	50	100	150	200	50	100	150	200	50	100	150	200	50	100	150	200	50	100	150	200	50	100
重量 KG Weight KG	17.2	17.7	18.2	18.7	19.2	19.7	20.2	20.7	21.2	21.7	22.2	22.7	23.2	23.7	24.2	24.7	25.2	25.7	26.2	26.7	27.2	27.7	28.2	28.7	29.2	29.7	30.2	30.7	31.2

*如有特殊行程请先与技术人员联系。 *In case special stroke please contact technical services.

BLD:马达左下折(Down Left Side)

单位 Unit (mm)

标配滑动架 Standard Sliding rack

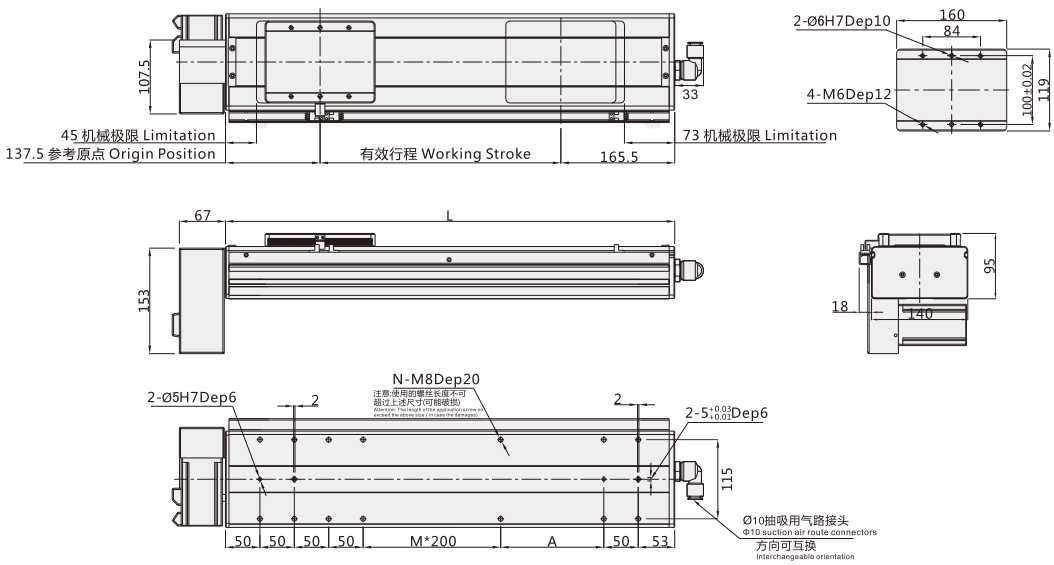

注:以下不含电机重量。 Note: Not includingmotorweight.

有效行程 Working Stroke	100	150	200	250	300	350	400	450	500	550	600	650	700	750	800	850	900	950	1000	1050	1100	1150	1200	1250	1300	1350	1400	1450	1500
L	403	453	503	553	603	653	703	753	803	853	903	953	1003	1053	1103	1153	1203	1253	1303	1353	1403	1453	1503	1553	1603	1653	1703	1753	1803
M	0	0	0	1	1	1	1	2	2	2	2	3	3	3	3	4	4	4	4	5	5	5	5	6	6	6	6	7	7
N	12	12	12	14	14	14	14	16	16	16	16	18	18	18	18	20	20	20	20	22	22	22	22	24	24	24	24	26	26
A	100	150	200	50	100	150	200	50	100	150	200	50	100	150	200	50	100	150	200	50	100	150	200	50	100	150	200	50	100
重量 KG Weight KG	17.2	17.7	18.2	18.7	19.2	19.7	20.2	20.7	21.2	21.7	22.2	22.7	23.2	23.7	24.2	24.7	25.2	25.7	26.2	26.7	27.2	27.7	28.2	28.7	29.2	29.7	30.2	30.7	31.2

*如有特殊行程请先与技术人员联系。 *In case special stroke please contact technical services.

VBC17

V-ROBOT®
威洛博工业机器人

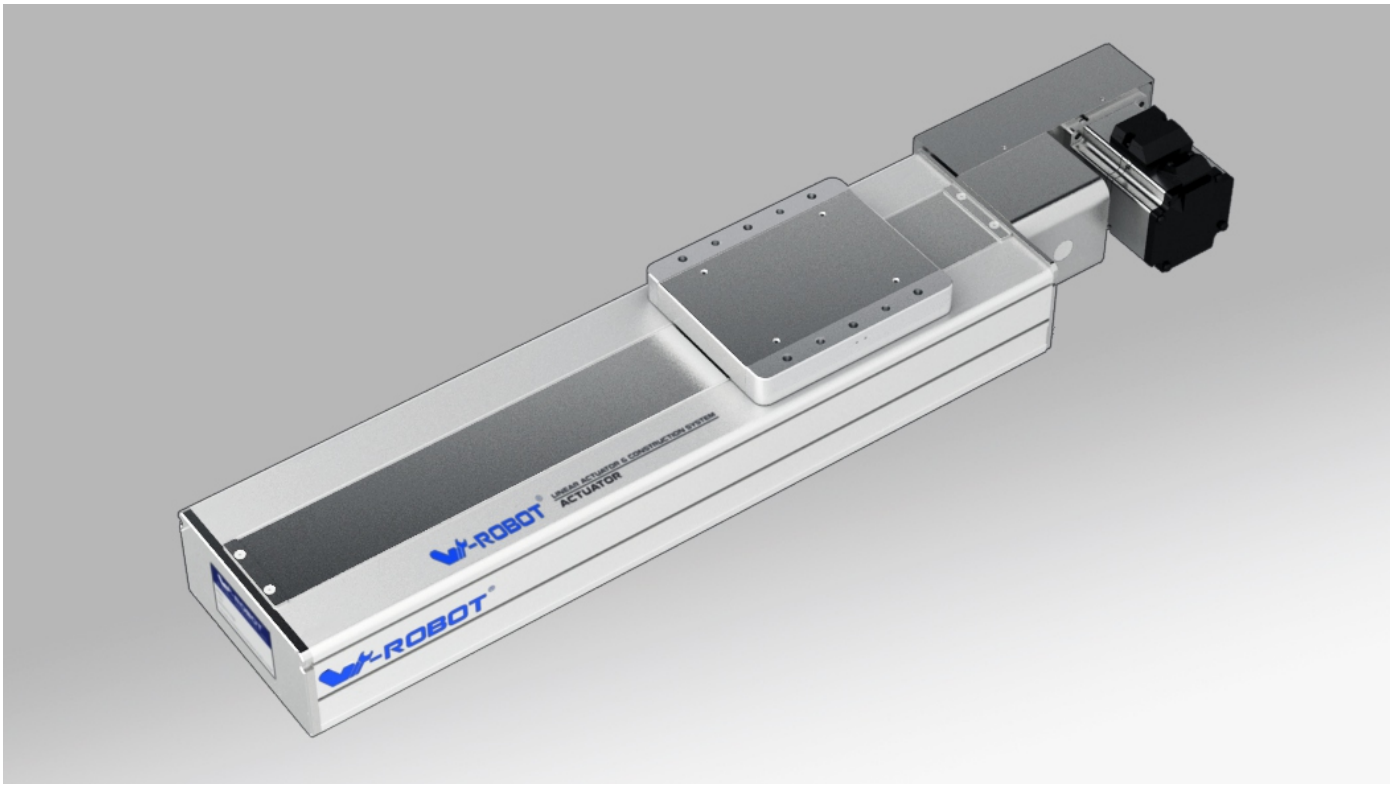

马达安装方式 Motor direction

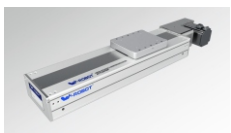
BL

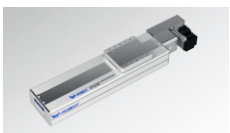
BR

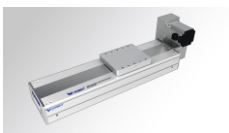
BLU

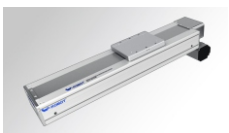
BLD

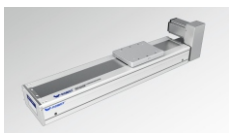
BRU

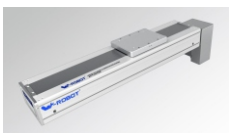
BRD

型号表示方式 Guide for Model Selection

VBC17 — L45 — S100 — BL — ZP40B — C3 — ____

本体样式 Base Style	
V	V 系列 V series
BC	洁净型 Cleanse 同步带驱动结构 Belt Type
17	本体170mm宽 Body width170

皮带类型 Leather belt Type	
L	无尘皮带 Clean belt
X	橡胶皮带 Rubber belt
导程 Lead	
45	45mm

行程(mm) Stroke(mm)
100-3500

马达方式 Motor way	
BR	马达右折 Right Side
BRU	马达右上折 Upper Right Side
BRD	马达右下折 Down Right Side
BL	马达左折 Left Side
BLU	马达左上折 Upper Left Side
BLD	马达左下折 Down Left Side

马达类型 Motor Type		马达功率 Motor power	
P	松下 Panasonic	40	400W
M	三菱 Mitsubishi	75	750W
Y	安川 Yaskawa	刹车 Brakes	
T	台达 Delta	无 No	无刹车 No brake
* 为 Z: 代表客户自配电机 * For Z: Motor is from clients		B	带刹车 With brake

原点开关位置 Original Sensor position		感应开关数量 Sensor switch	
外置式: External		外置式: External	
C	马达侧 Motor side	2	2个 2pcs
D	反马达侧 Oppsite motor side	3	3个 3pcs
E	无 No	无感应器 No sensor	

感应器类型 Sensor type	
无 No	NPN
P	PNP

非标特注 Non-standard, d.c.,	
无 No	标准型 Standard type
BL1	详细释义请见P032页 Detailed information please see page 032
B2	
D01	
U01	
UD01	
H01	
HU01	
HD01	
HUD01	
M01	
S01	
T	

滑台若需要增加密封条，请在型号末端加“T”
If the linear satges require the extra sealing strip,please add the "T"at the end of the model numbers.

常州库克传动科技有限公司
技术服务专线:189-1589-6797
Technical Service Line www.czkuke.com

VBC17

基本规格 Specification

马达功率 AC (W) Motor power AC (W)		400W/750W
驱动方式 Drive Type		同步带驱动 Timming belt driving
重复定位精度 Repeatability		±0.04
导程 Lead(mm)		45
最快速度 MaximumSpeed(mm/sec) 马达转速 3000 Motor Speed(rpm/mim)		2250
最大载重(kg) Maximum Payload(kg)	水平使用 Horizontal	40/55
	垂直使用 Vertical	
额定推力(N) RatedThrust(N)		160/330
直线导轨 Linear Guide (mm)		20x15.5-2
原点感应器 Home Sensor		外挂 Outside EE-SX672(NPN) EE-SX672P(PNP)
		导轨安装 Outside Guide EE-SX674(NPN) EE-SX674P(PNP)

感应器接线图 < 原点及端点 >
Wiring drawing of inductor(original point and endpoint)

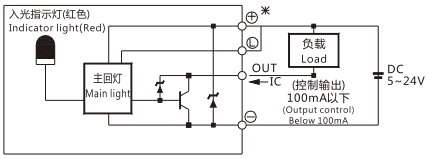

(图一) (Figure 1)

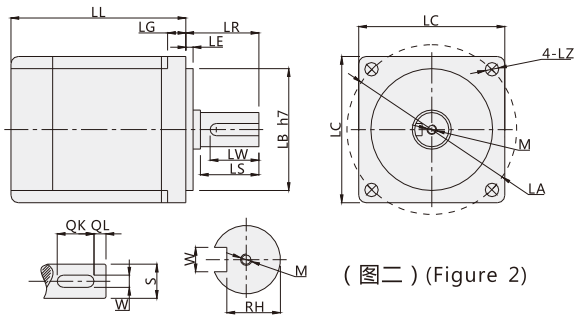

(图二) (Figure 2)

搭配伺服马达一览表 Servo Motor Matches List

(表一) (Table 1)

伺服电机外形尺寸 Servo motor size																			
功率W Power(W)	品牌 Brand	型号 Type		LL	LL(刹车) LL(Brakes)	LA	LE	LZ	LC	LG	LW	RH	W	LR	S	LB	M	QK	QL
200W	松下 Panasonic	MHMJ022G1□	V：带刹车 U:无刹车 V:With brake U:No brake	99	135.5	70	3	4.5	60	6.5	20	8.5	4h9	30	11h6	50h7	M4x8L	-	-
	台达 Delta	ECMA-C20602□S	S：带刹车 R:无刹车 S:With brake R:No brake	105.5	141.5	70	3	5.5	60	7.5	20	11	5	30	14h6	50h7	M4x15L	-	-
	三菱 Mitsubishi	HC-KFS23□K	B：带刹车□ ：无刹车 B:With brake □:No brake	99.5	131.5	70	3	5.8	62	7	-	-	-	30	14h6	50h7	-	-	-
400W	松下 Panasonic	MHMJ042G1□	V：带刹车 U:无刹车 V:With brake U:No brake	118.5	155.5	70	3	4.5	60	6.5	20	11	5h9	30	14h6	50h7	M5x10L	-	-
	台达 Delta	ECMA-C20604□S	S：带刹车 R:无刹车 S:With brake R:No brake	130.7	166.6	70	3	5.5	60	7.5	20	11	5	30	14h6	50h7	M4x15L	-	-
		ECMA-C20804□S	S：带刹车 R:无刹车 S:With brake R:No brake	112.3	152.8	90	3	6.6	80	8	20	11	5	35	14h6	70h7	M4x15L	-	-
	三菱 Mitsubishi	HC-KFS43□K	B：带刹车□ ：无刹车 B:With brake □:No brake	124.5	165.5	70	3	5.8	62	7	-	-	-	30	14h6	50h7	-	-	-
750W	松下 Panasonic	MHMJ082G1□	V：带刹车 U:无刹车 V:With brake U:No brake	127.2	164.2	90	3	6	80	8	25	15.5	6h9	35	19h6	70h7	M5x10L	-	-
	台达 Delta	ECMA-C20807□S	S：带刹车 R:无刹车 S:With brake R:No brake	138.3	178	90	3	6.6	80	8	25	15.5	6	35	19h6	70h7	M6x20L	-	-
		ECMA-C20907□S	S：带刹车 R:无刹车 S:With brake R:No brake	130.2	161.3	100	3	6.6	86	8	20	13	5	35	16h6	80h7	M5x15L	-	-
	三菱 Mitsubishi	HC-KFS73□K	B：带刹车□ ：无刹车 B:With brake □:No brake	142	177.5	90	3	6.6	82	8	-	-	-	40	19h6	70h7	-	-	-

□表示为空 Stand for empty

容许负载力矩表 Allow Load Torque Table

(单位：mm) (Unit：mm)

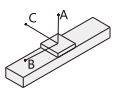

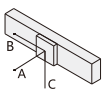

(单位：N.m) (Unit：N.m)

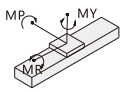

水平安装 Horizontal installation	A	B	C
10kg	3000	1900	1300
20kg	2300	1000	800
30kg	2000	700	600
45kg	900	320	290

墙面安装 Wall installation	A	B	C
10kg	1300	1500	2300
20kg	800	700	1750
30kg	600	450	1350
45kg	290	210	610

最大静态力矩 Maximum static torque	
MY	1032
MP	1034
MR	908

BR:马达右折(Right Side)

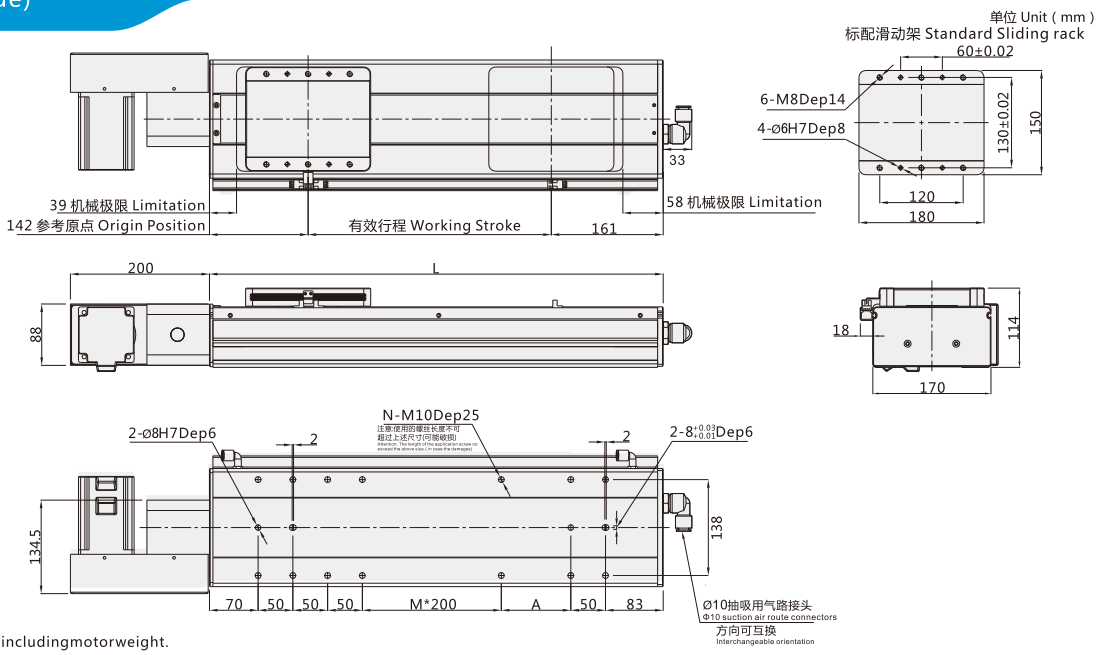

注:以下不含电机重量。 Note: Not includingmotorweight.

有效行程 Working Stroke	100	150	200	250	300	350	400	450	500	550	600	650	700	750	800	850	900	950	1000	1050	1100	1150	1200	1250	1300	1350	1400	1450	1500
L	403	453	503	553	603	653	703	753	803	853	903	953	1003	1053	1103	1153	1203	1253	1303	1353	1403	1453	1503	1553	1603	1653	1703	1753	1803
M	0	0	0	0	1	1	1	1	2	2	2	2	3	3	3	3	4	4	4	4	5	5	5	5	6	6	6	6	7
N	12	12	12	12	14	14	14	14	16	16	16	16	18	18	18	18	20	20	20	20	22	22	22	22	24	24	24	24	26
A	50	100	150	200	50	100	150	200	50	100	150	200	50	100	150	200	50	100	150	200	50	100	150	200	50	100	150	200	50
重量 KG Weight KG	17.7	18.2	18.7	19.2	19.7	20.2	20.7	21.2	21.7	22.2	22.7	23.2	23.7	24.2	24.7	25.2	25.7	26.2	26.7	27.2	27.7	28.2	28.7	29.2	29.7	30.2	30.7	31.2	31.7

*如有特殊行程请先与技术人员联系。 *In case special stroke please contact technical services.

BRU:马达右上折(Upper Right Side)

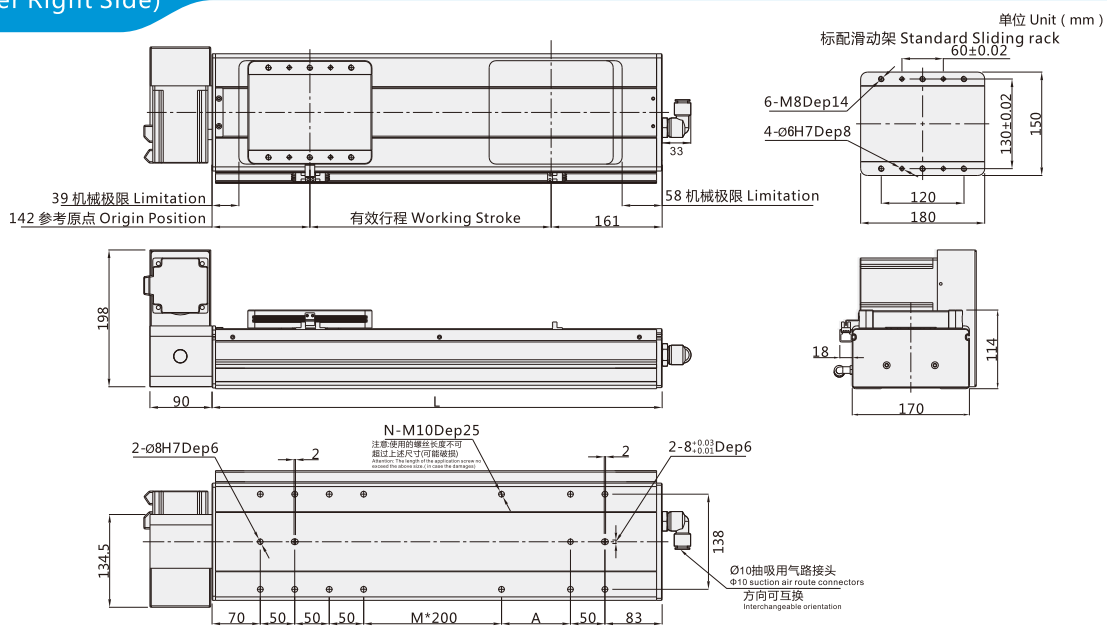

注:以下不含电机重量。 Note: Not includingmotorweight.

有效行程 Working Stroke	100	150	200	250	300	350	400	450	500	550	600	650	700	750	800	850	900	950	1000	1050	1100	1150	1200	1250	1300	1350	1400	1450	1500
L	403	453	503	553	603	653	703	753	803	853	903	953	1003	1053	1103	1153	1203	1253	1303	1353	1403	1453	1503	1553	1603	1653	1703	1753	1803
M	0	0	0	0	1	1	1	1	2	2	2	2	3	3	3	3	4	4	4	4	5	5	5	5	6	6	6	6	7
N	12	12	12	12	14	14	14	14	16	16	16	16	18	18	18	18	20	20	20	20	22	22	22	22	24	24	24	24	26
A	50	100	150	200	50	100	150	200	50	100	150	200	50	100	150	200	50	100	150	200	50	100	150	200	50	100	150	200	50
重量 KG Weight KG	17.7	18.2	18.7	19.2	19.7	20.2	20.7	21.2	21.7	22.2	22.7	23.2	23.7	24.2	24.7	25.2	25.7	26.2	26.7	27.2	27.7	28.2	28.7	29.2	29.7	30.2	30.7	31.2	31.7

*如有特殊行程请先与技术人员联系。 *In case special stroke please contact technical services.

VBC17

BRD:马达右下折(Down Right Side)

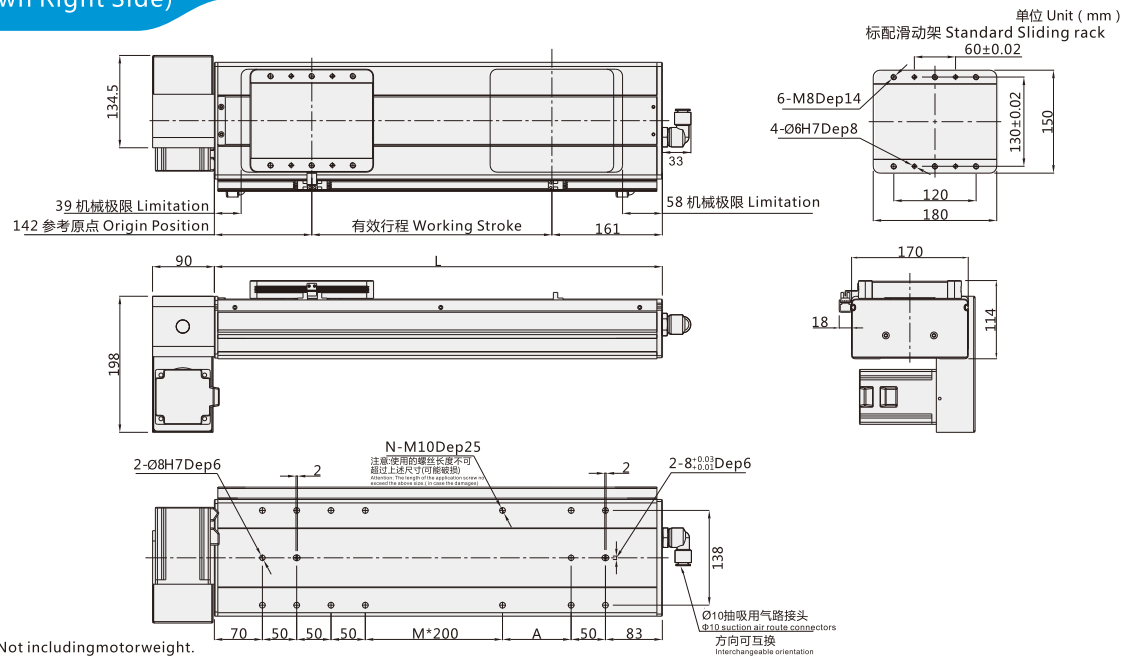

注:以下不含电机重量。 Note: Not includingmotorweight.

有效行程 Working Stroke	100	150	200	250	300	350	400	450	500	550	600	650	700	750	800	850	900	950	1000	1050	1100	1150	1200	1250	1300	1350	1400	1450	1500
L	403	453	503	553	603	653	703	753	803	853	903	953	1003	1053	1103	1153	1203	1253	1303	1353	1403	1453	1503	1553	1603	1653	1703	1753	1803
M	0	0	0	0	1	1	1	1	2	2	2	2	3	3	3	3	4	4	4	4	5	5	5	5	6	6	6	6	7
N	12	12	12	12	14	14	14	14	16	16	16	16	18	18	18	18	20	20	20	20	22	22	22	22	24	24	24	24	26
A	50	100	150	200	50	100	150	200	50	100	150	200	50	100	150	200	50	100	150	200	50	100	150	200	50	100	150	200	50
重量 KG Weight KG	17.7	18.2	18.7	19.2	19.7	20.2	20.7	21.2	21.7	22.2	22.7	23.2	23.7	24.2	24.7	25.2	25.7	26.2	26.7	27.2	27.7	28.2	28.7	29.2	29.7	30.2	30.7	31.2	31.7

*如有特殊行程请先与技术人员联系。 *In case special stroke please contact technical services.

BL:马达左折(Left Side)

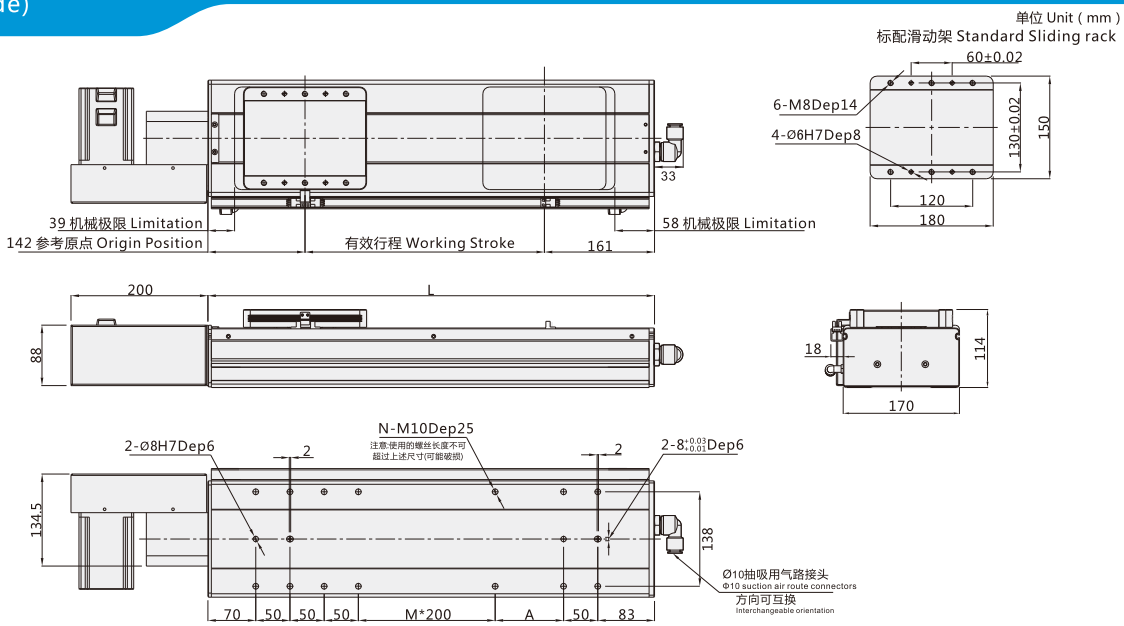

注:以下不含电机重量。 Note: Not includingmotorweight.

有效行程 Working Stroke	100	150	200	250	300	350	400	450	500	550	600	650	700	750	800	850	900	950	1000	1050	1100	1150	1200	1250	1300	1350	1400	1450	1500
L	403	453	503	553	603	653	703	753	803	853	903	953	1003	1053	1103	1153	1203	1253	1303	1353	1403	1453	1503	1553	1603	1653	1703	1753	1803
M	0	0	0	0	1	1	1	1	2	2	2	2	3	3	3	3	4	4	4	4	5	5	5	5	6	6	6	6	7
N	12	12	12	12	14	14	14	14	16	16	16	16	18	18	18	18	20	20	20	20	22	22	22	22	24	24	24	24	26
A	50	100	150	200	50	100	150	200	50	100	150	200	50	100	150	200	50	100	150	200	50	100	150	200	50	100	150	200	50
重量 KG Weight KG	17.7	18.2	18.7	19.2	19.7	20.2	20.7	21.2	21.7	22.2	22.7	23.2	23.7	24.2	24.7	25.2	25.7	26.2	26.7	27.2	27.7	28.2	28.7	29.2	29.7	30.2	30.7	31.2	31.7

*如有特殊行程请先与技术人员联系。 *In case special stroke please contact technical services.

BLU:马达左上折(Upper Left Side)

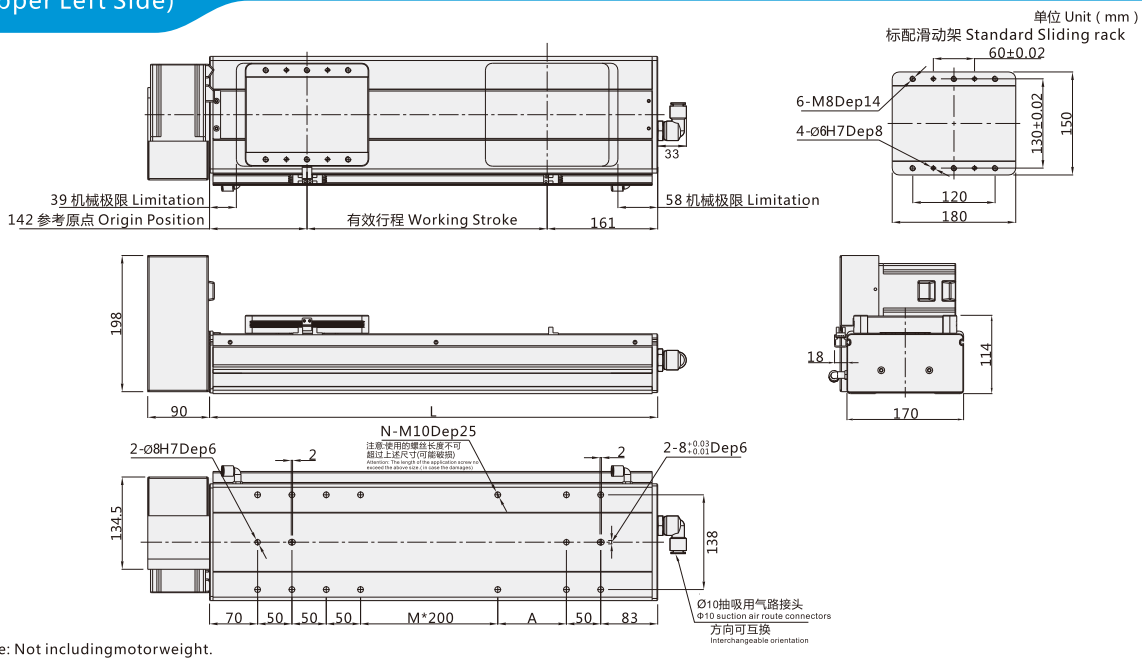

注:以下不含电机重量。 Note: Not includingmotorweight.

有效行程 Working Stroke	100	150	200	250	300	350	400	450	500	550	600	650	700	750	800	850	900	950	1000	1050	1100	1150	1200	1250	1300	1350	1400	1450	1500
L	403	453	503	553	603	653	703	753	803	853	903	953	1003	1053	1103	1153	1203	1253	1303	1353	1403	1453	1503	1553	1603	1653	1703	1753	1803
M	0	0	0	0	1	1	1	1	2	2	2	2	3	3	3	3	4	4	4	4	5	5	5	5	6	6	6	6	7
N	12	12	12	12	14	14	14	14	16	16	16	16	18	18	18	18	20	20	20	20	22	22	22	22	24	24	24	24	26
A	50	100	150	200	50	100	150	200	50	100	150	200	50	100	150	200	50	100	150	200	50	100	150	200	50	100	150	200	50
重量 KG Weight KG	17.7	18.2	18.7	19.2	19.7	20.2	20.7	21.2	21.7	22.2	22.7	23.2	23.7	24.2	24.7	25.2	25.7	26.2	26.7	27.2	27.7	28.2	28.7	29.2	29.7	30.2	30.7	31.2	31.7

*如有特殊行程请先与技术人员联系。 *In case special stroke please contact technical services.

BLD:马达左下折(Down Left Side)

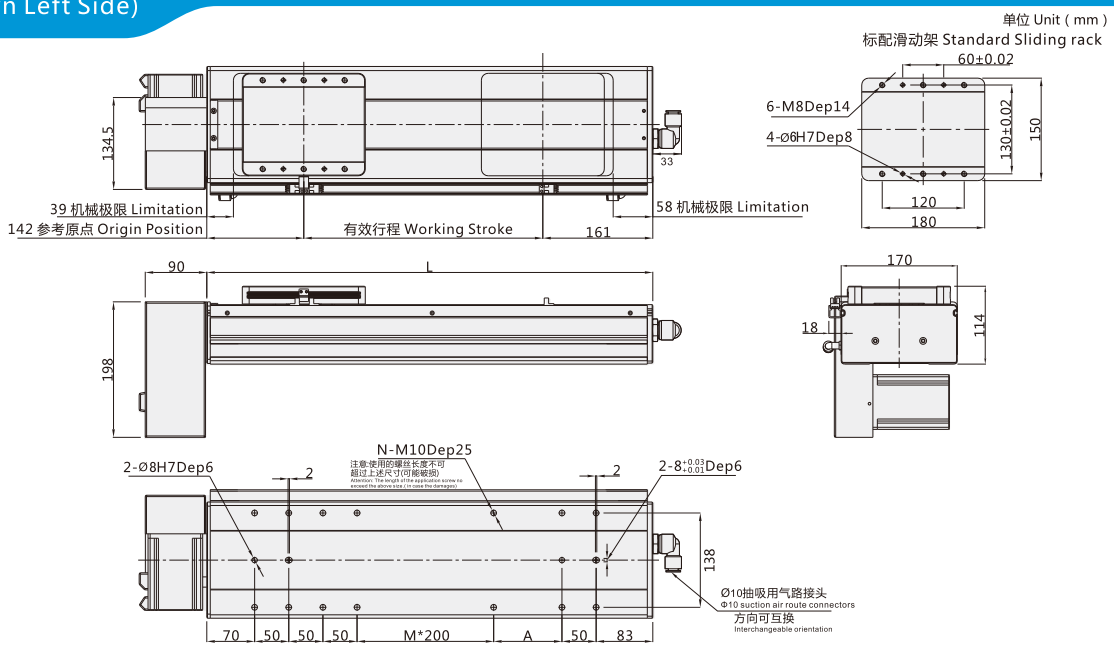

注:以下不含电机重量。Note: Not includingmotorweight.

有效行程 Working Stroke	100	150	200	250	300	350	400	450	500	550	600	650	700	750	800	850	900	950	1000	1050	1100	1150	1200	1250	1300	1350	1400	1450	1500
L	403	453	503	553	603	653	703	753	803	853	903	953	1003	1053	1103	1153	1203	1253	1303	1353	1403	1453	1503	1553	1603	1653	1703	1753	1803
M	0	0	0	0	1	1	1	1	2	2	2	2	3	3	3	3	4	4	4	4	5	5	5	5	6	6	6	6	7
N	12	12	12	12	14	14	14	14	16	16	16	16	18	18	18	18	20	20	20	20	22	22	22	22	24	24	24	24	26
A	50	100	150	200	50	100	150	200	50	100	150	200	50	100	150	200	50	100	150	200	50	100	150	200	50	100	150	200	50
重量 KG Weight KG	17.7	18.2	18.7	19.2	19.7	20.2	20.7	21.2	21.7	22.2	22.7	23.2	23.7	24.2	24.7	25.2	25.7	26.2	26.7	27.2	27.7	28.2	28.7	29.2	29.7	30.2	30.7	31.2	31.7

*如有特殊行程请先与技术人员联系。*In case special stroke please contact technical services.